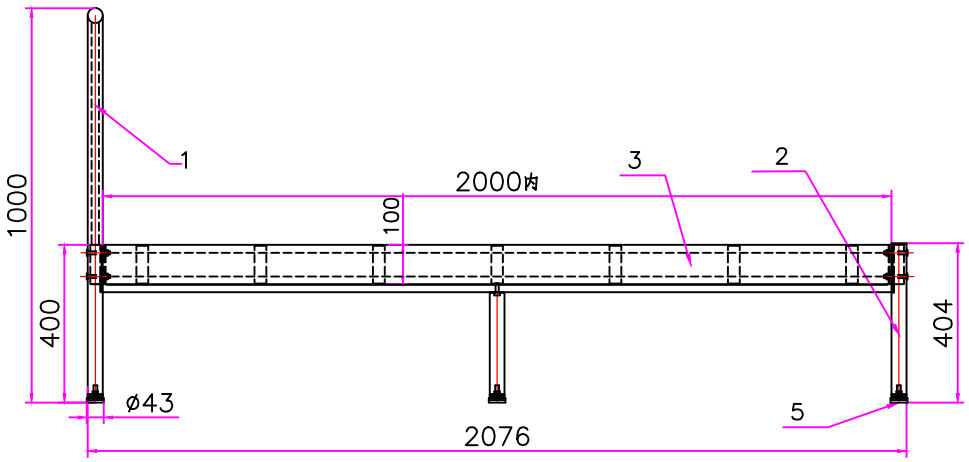
1000
400
1
2000内
100
3
2
404
ø43
5
2076

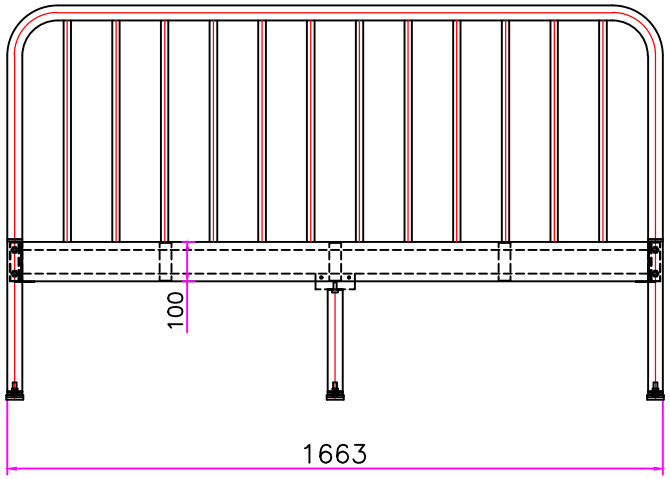
100
1663

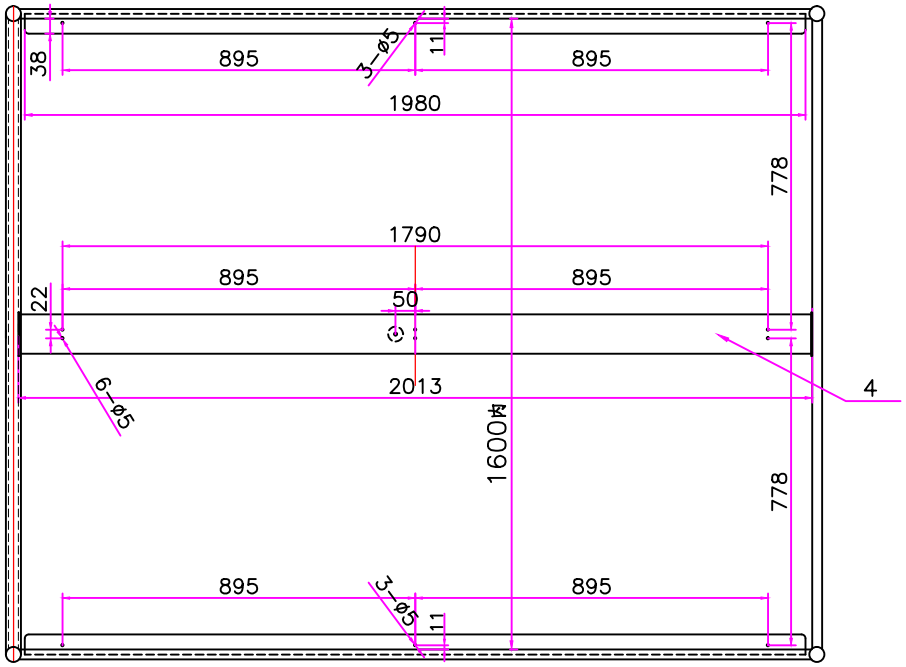
38
895
3-ø5
11
895
1980
778
1790
895
895
22
50
6-ø5
2013
4
1600内
778
895
3-ø5
11
895