veke®

Havu-kaappi 400

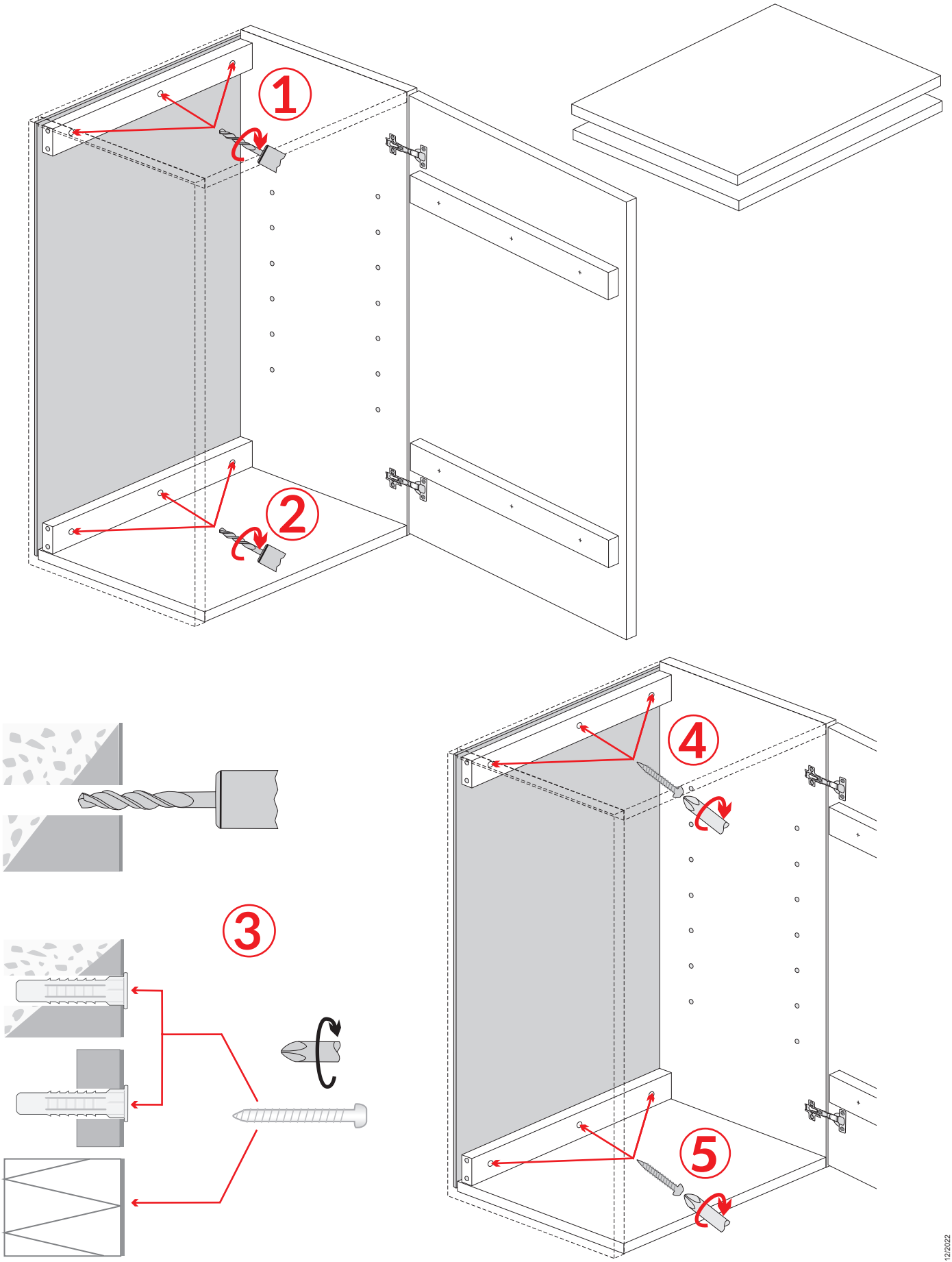

SeTPrint 12/2022

veke®
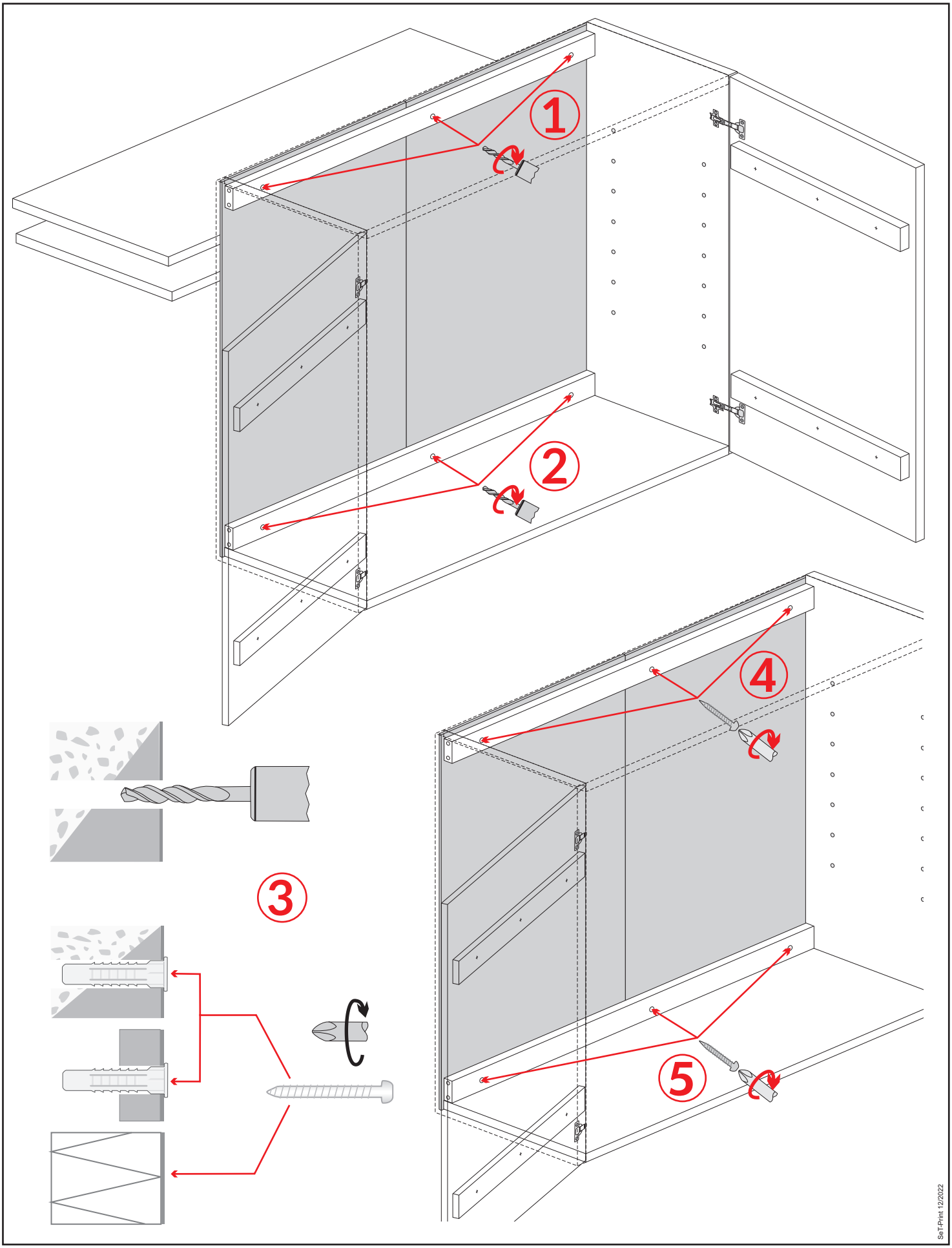
Havu-kaappi 800