SOHVAPÖYTÄ



Puhdistaminen
Pehmeällä kankaalla tai paperilla ja lievästi emäksisellä puhdistusaineella. Vaikeimmat tahrat voidaan poistaa alkoholia sisältävällä puhdistusaineella.

Materiaali-info
Standardin EN 312:2003 vaatimukset täyttävä kalustelevy.
Formaldehydiluokka: Class E1 EN 312:2003
Pintamateriaaliluokitus: M1 rakennusmateriaalin päästöluokka.

Valmistaja
Rintaluoma Oy
Huonekalutehdas
www.rintaluoma.fi

HUONEKALUTEHDAS RINTALUOMA www.rintaluoma.fi

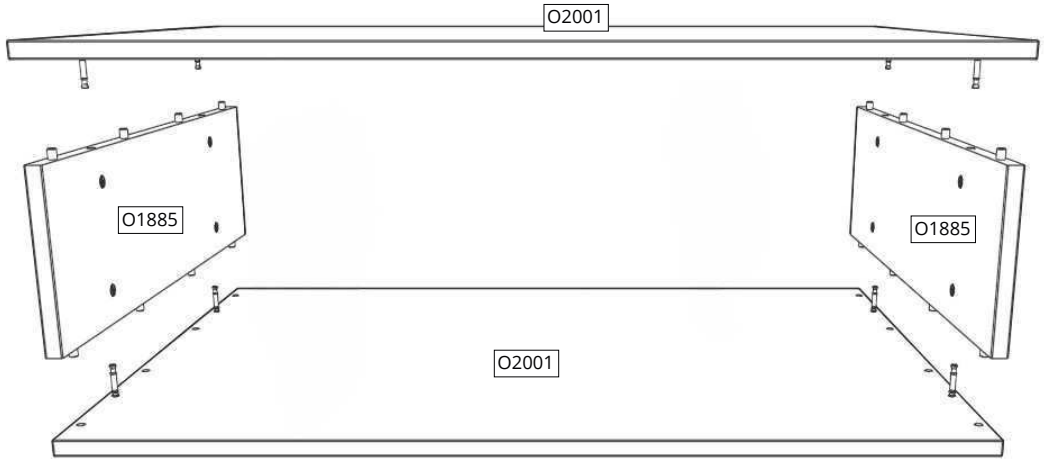

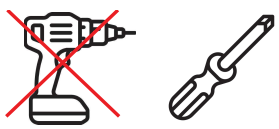





8x
H1044-1



8x
H1044-2



1x
H1092

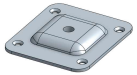

4x
H1175



4x
H1143



16x
4x15
H1145



8x
H1131

1

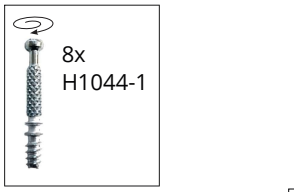

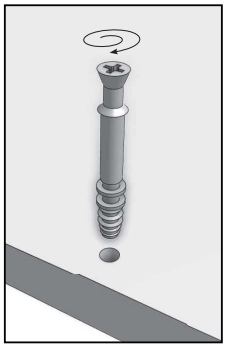

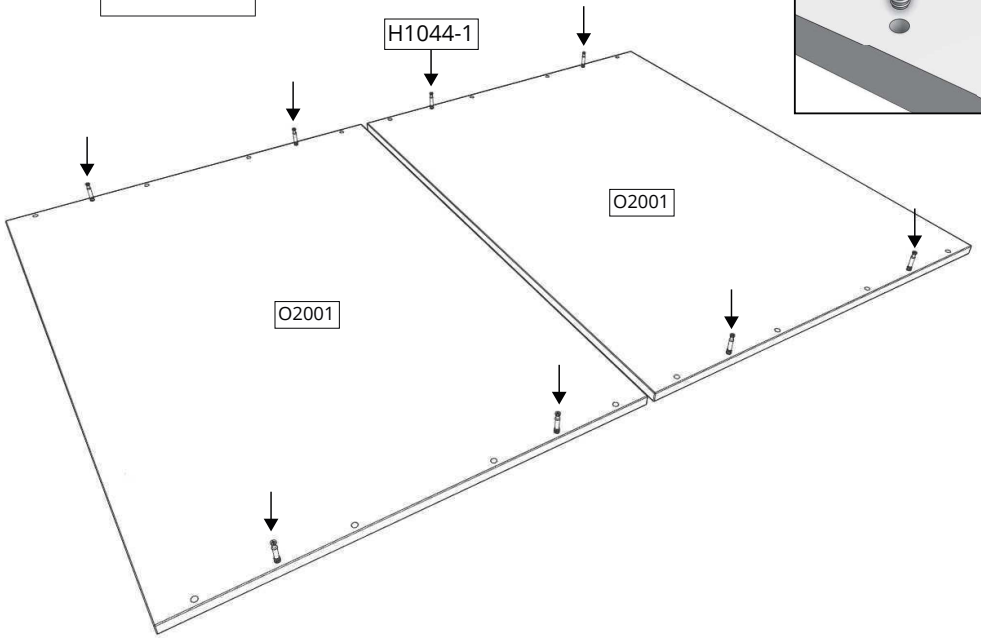

Minifix (H1044-1 & H1044-2)

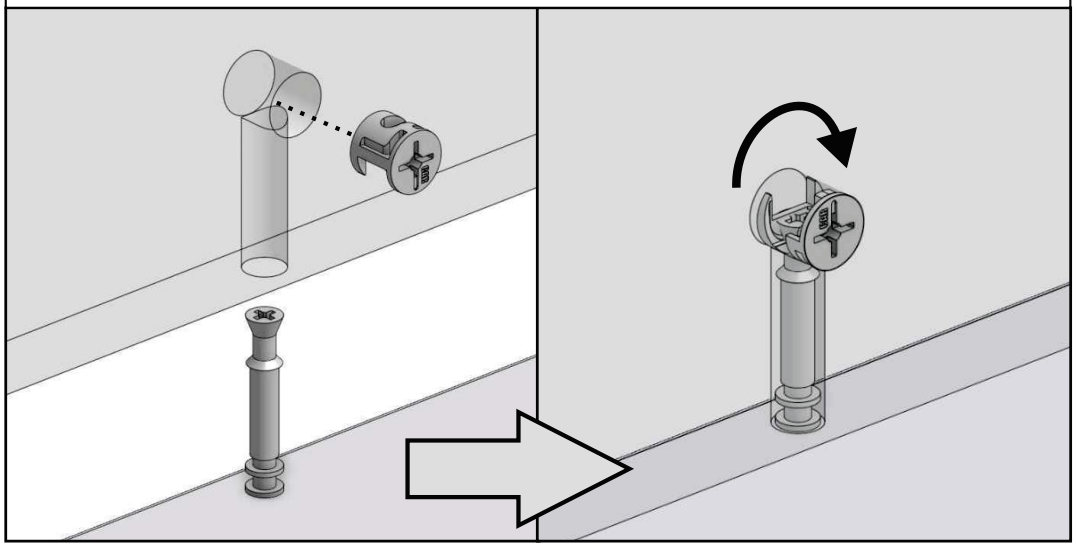

2



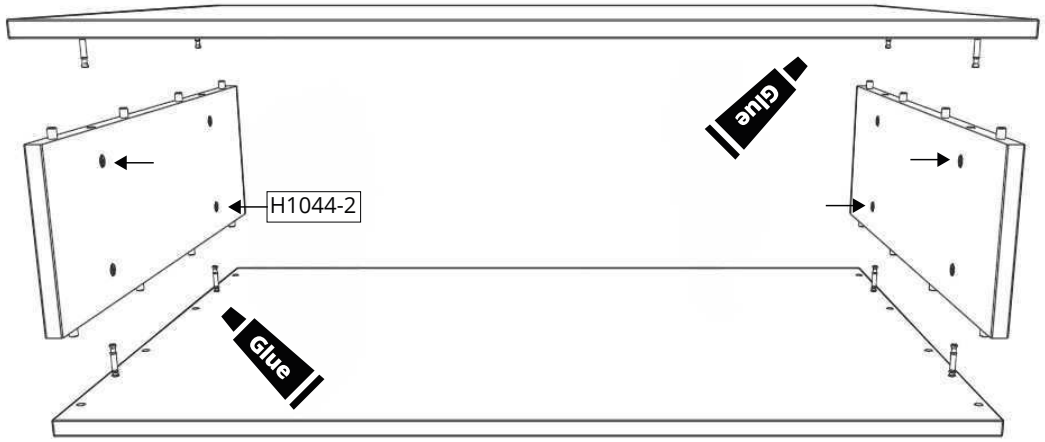

3



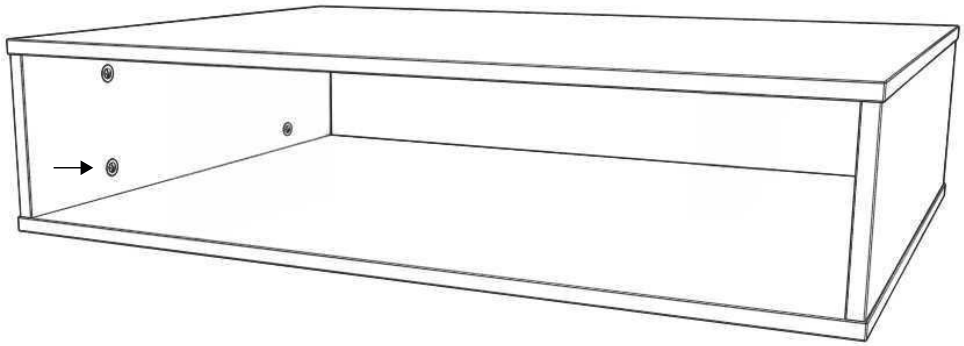

KALUSTEJALKA ASENNUS SUORA

H1143, H1171, H1175

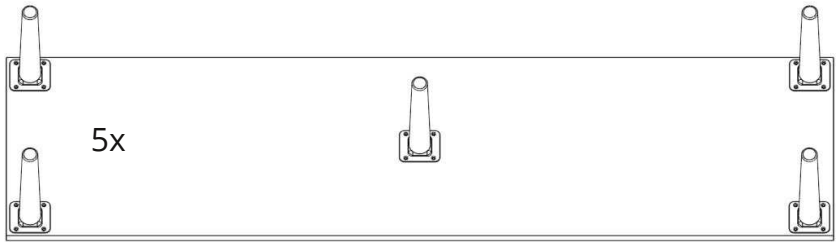

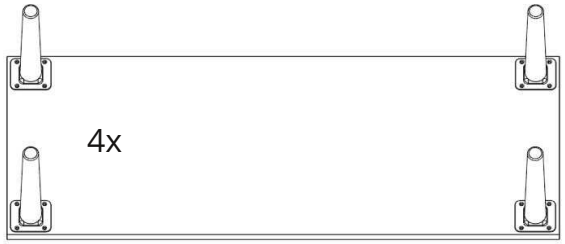

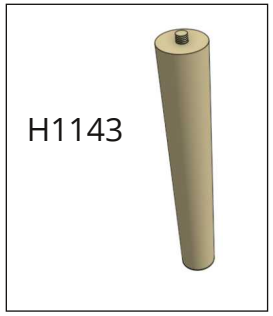

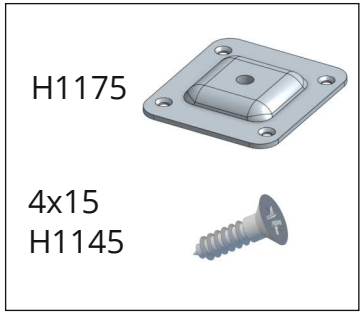

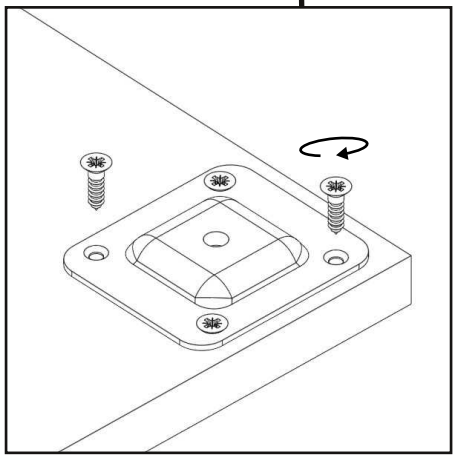

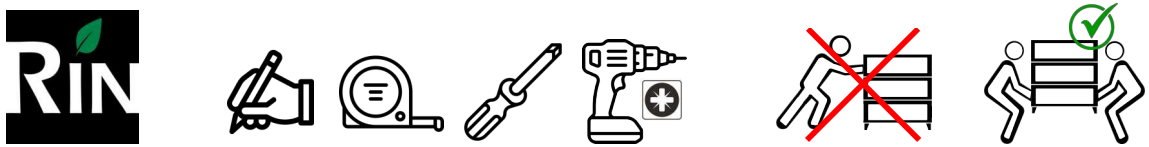

Reuna
Edge

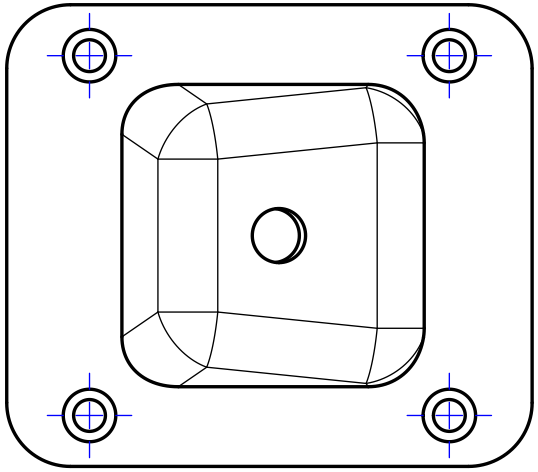

Asennusmalli
Installation template

