TASO 180



Puhdistaminen
Pehmeällä kankaalla tai paperilla ja lievästi emäksisellä puhdistusaineella. Vaikeimmat tahrat voidaan poistaa alkoholia sisältävällä puhdistusaineella.

Materiaali-info
Standardin EN 312:2003 vaatimukset täyttävä kalustelevy.
Formaldehydiluokka: Class E1 EN 312:2003
Pintamateriaaliluokitus: M1 rakennusmateriaalin päästöluokka.

Valmistaja
Rintaluoma Oy
Huonekalutehdas
www.rintaluoma.fi

asiakaspalvelu@rintaluoma.com
facebook.com/rintaluoma
@rintaluomafi

HUONEKALUTEHDAS RINTALUOMA www.rintaluoma.fi

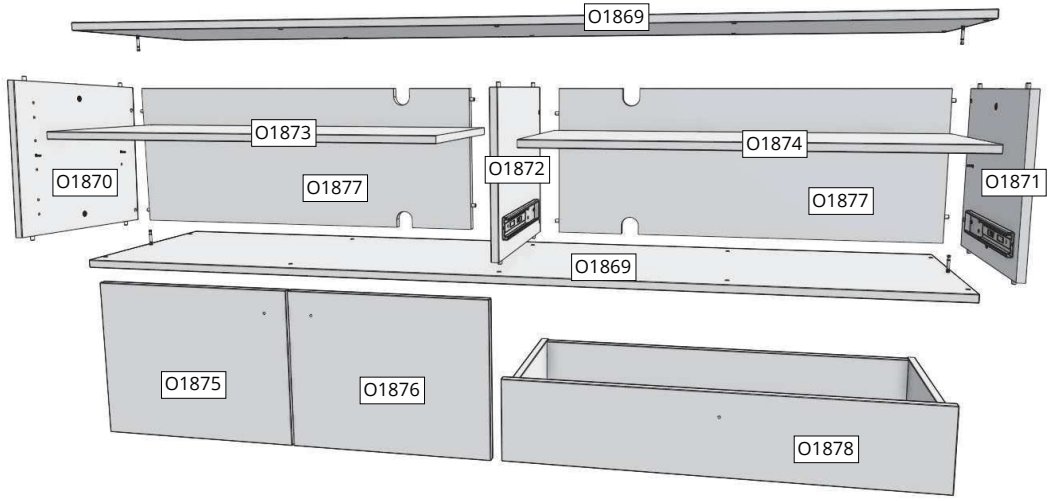






6x
H1044-1


6x
H1044-2


7x
H1131


2x
H1130



1x
H1092


2x
H1177


6x
4,2x9,5
H1176


4x
6,3x10,5
H1178


2x
4x40
H1038


10x
H1097


3x
H1181


3x
M4x20
H1046


2x
H1051


5x
H1143


22x
4x15
H1145

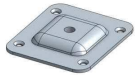
5x
H1175

1

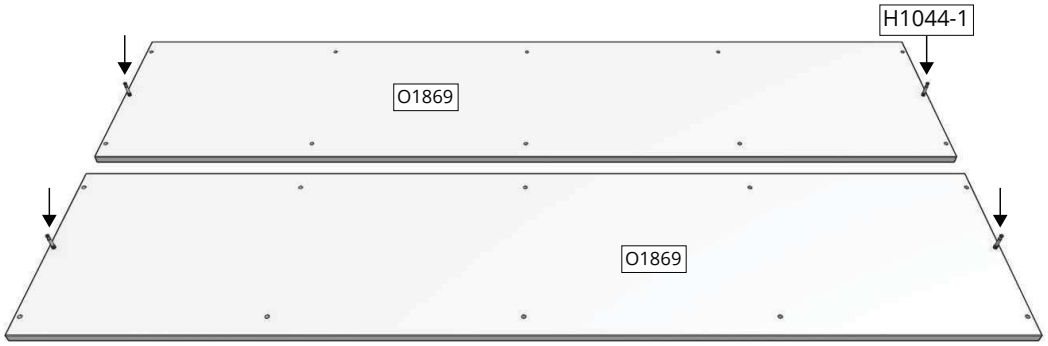



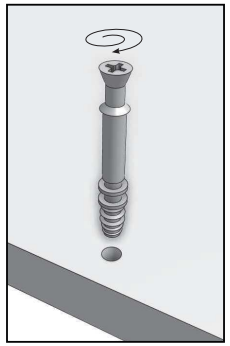

Minifix (H1044-1 & H1044-2)

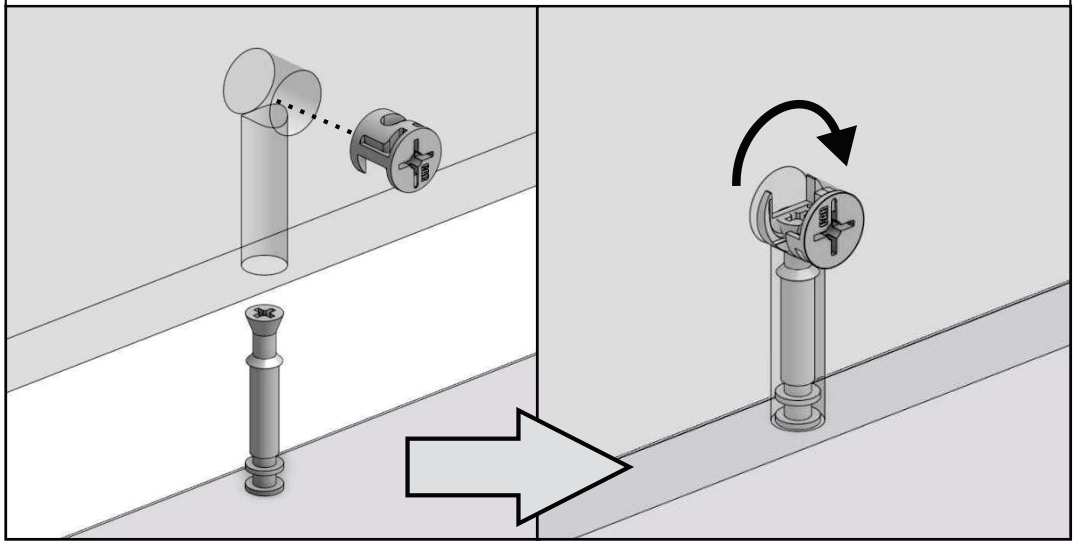

2

H1177

FIN

Pura teleskooppikisko kahteen osaan. Avaa kisko täyteen pituuteen, paina mustaa salpavipua ja samanaikaisesti vedä kiskoa ulospäin.

Kiinnitä irronnut osa laatikkoon ja toinen kiskon osa kalusteen runkoon. Kun kiskot on asennettu paikoilleen, laatikossa oleva kiskon osa työnnetään kalusterungossa olevan kiskon osan sisään ja laatikko liu´utetaan paikoilleen.

ENG

Disassemble the telescopic slides into two parts. Extend the slide to its full length, press the black locking lever and simultaneously pull the slide outward.

Attach the detached part to the drawer and the other part of the slide to the furniture frame. Once the slides are installed, insert drawer into the the furniture frame by sliding drawer into place.

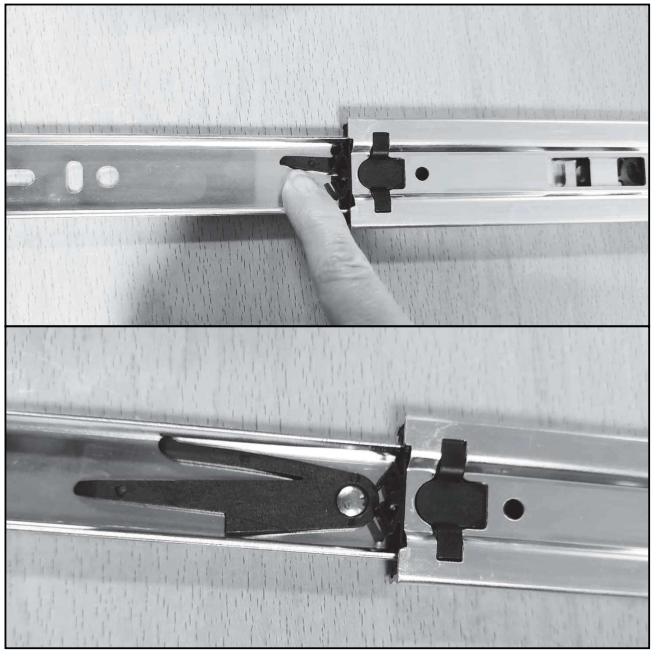

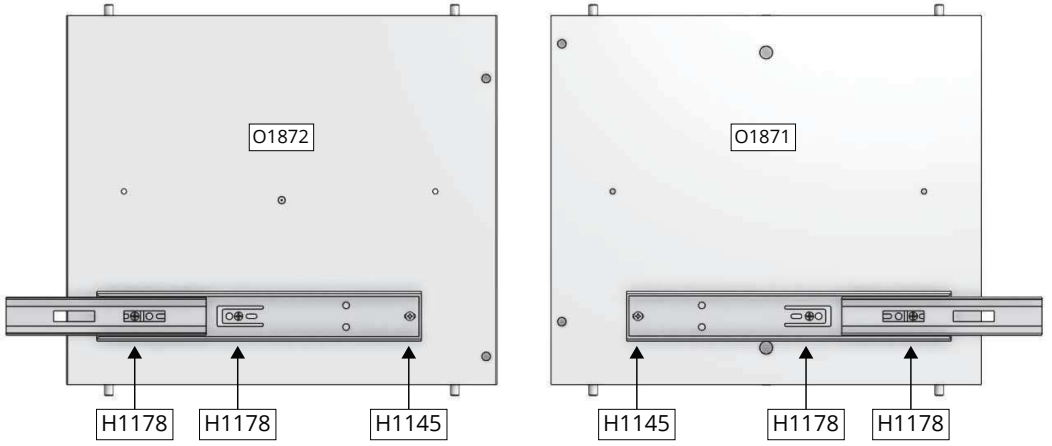

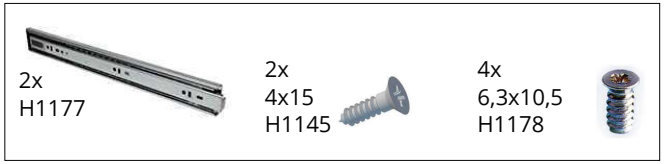

3

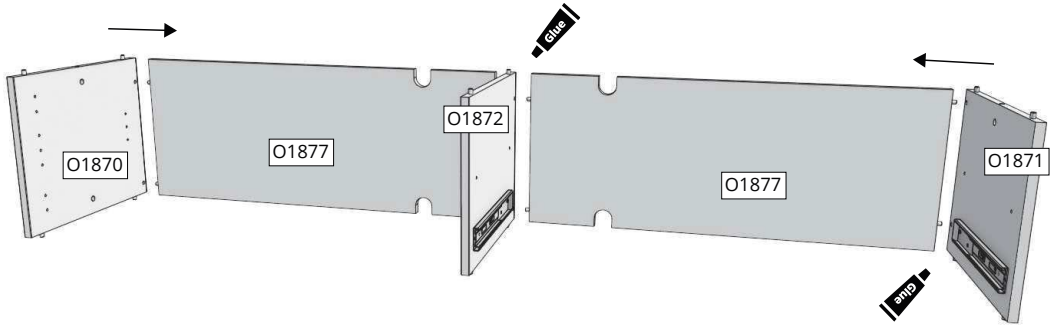

4

4x
H1044-2

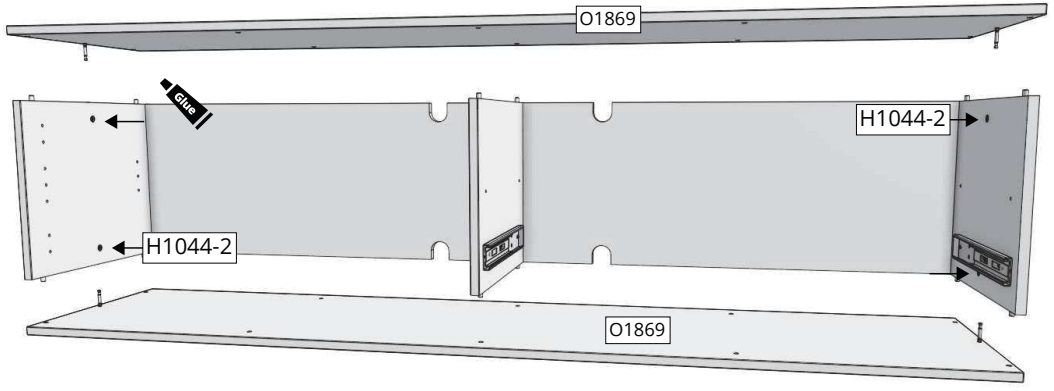

Minifix (H1044-1 & H1044-2)

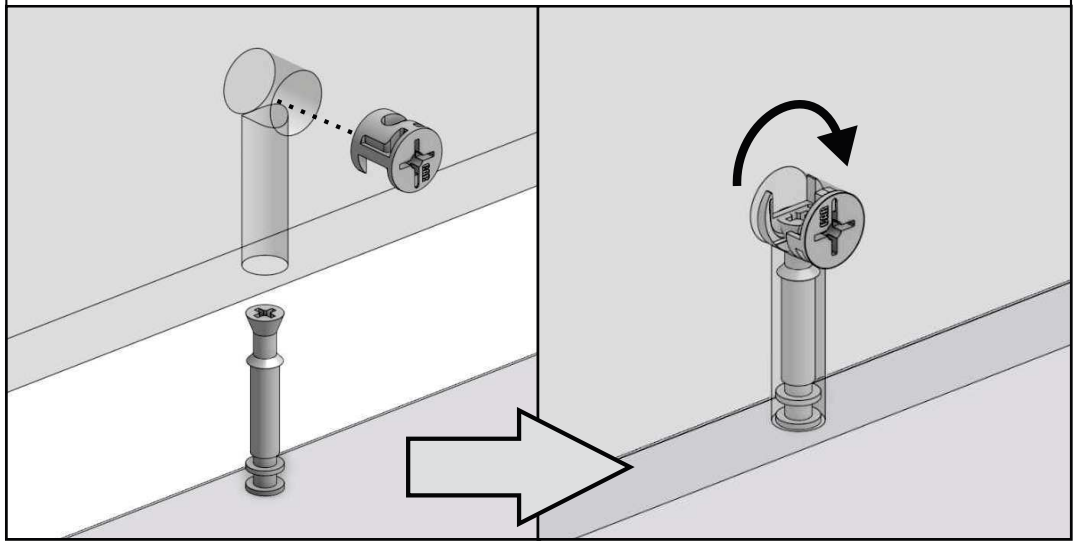

5

FIN
Lisää hyllyt ennen ovien asennusta!
ENG
Add the shelves before installing doors!

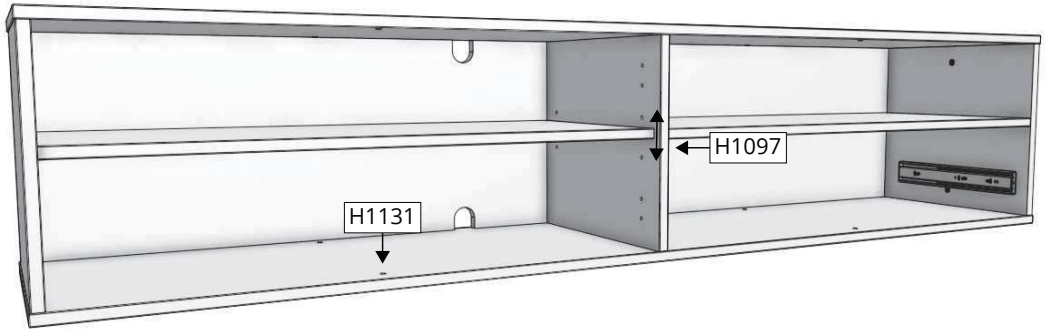

5x
H1131

8x
H1097

6

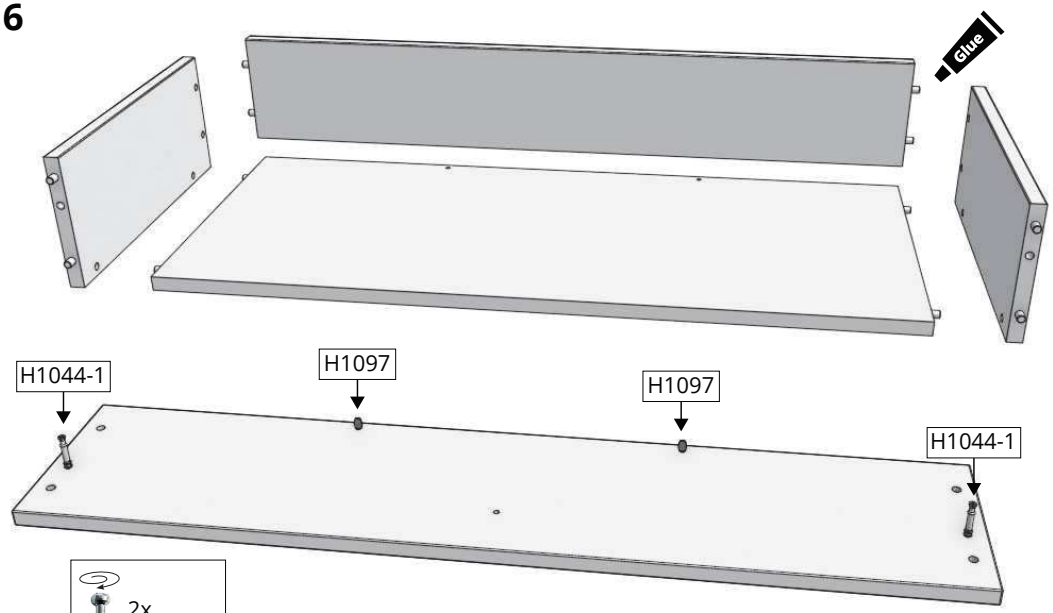

2x
H1044-1

2x
H1097

7

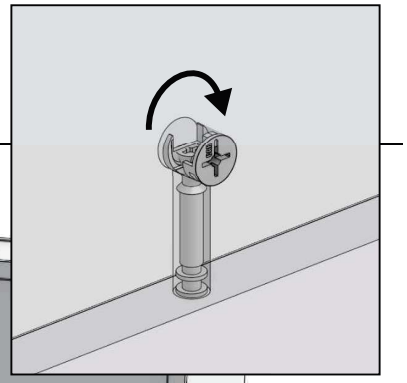

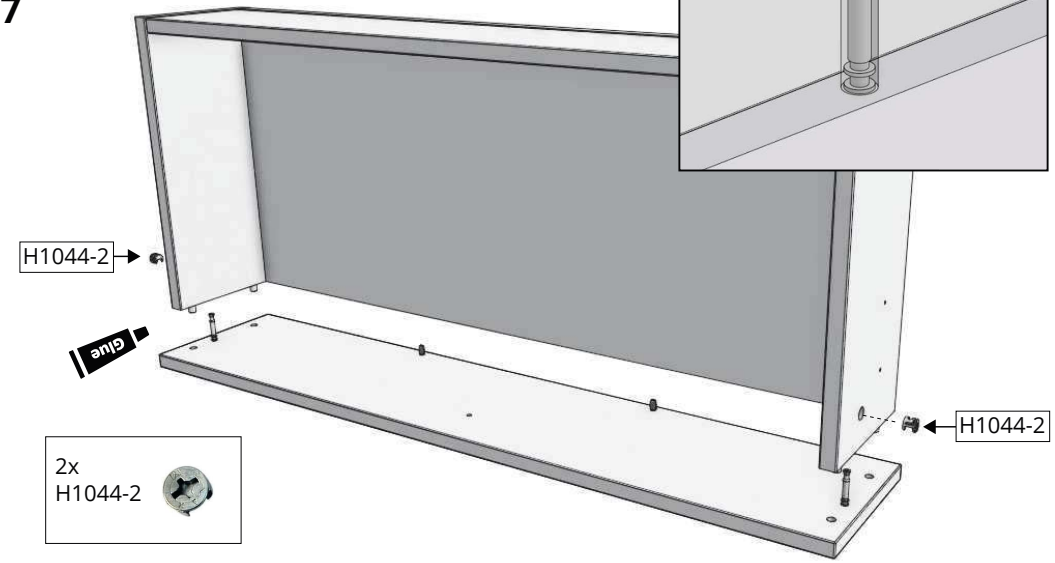

2x
H1044-2

8

2x
4x40
H1038

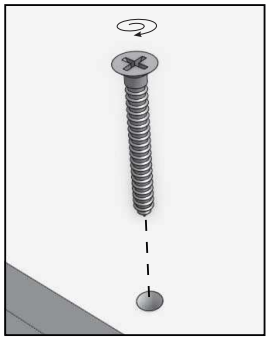

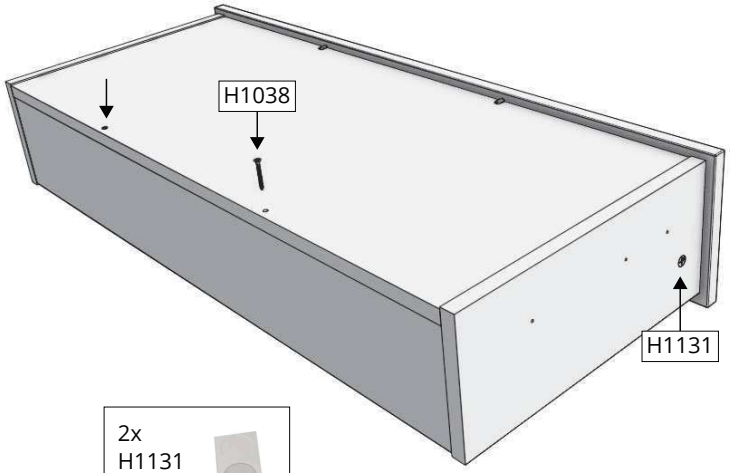

2x
H1131

9

2x
H1177

6x
4,2x9,5
H1176

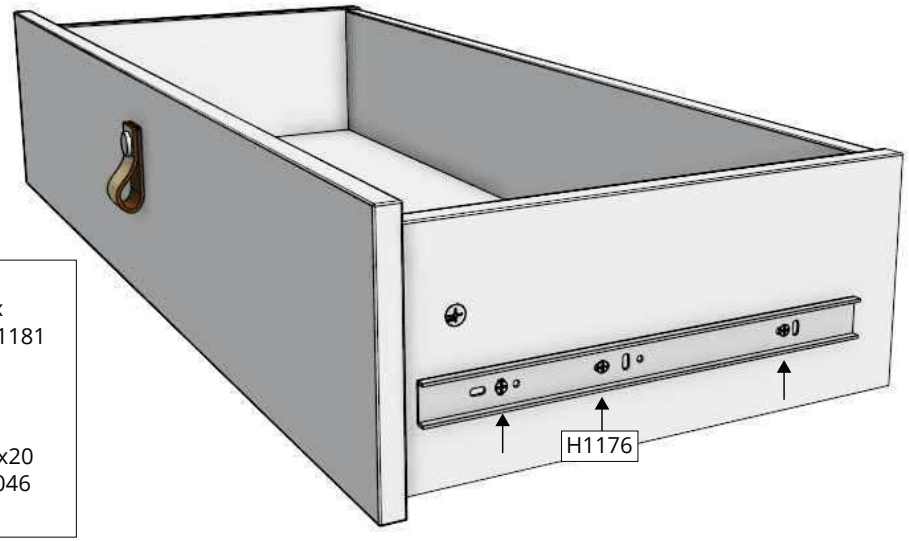

1x
H1181

1x
M4x20
H1046

KALUSTEJALKA ASENNUS SUORA

H1143, H1171, H1175

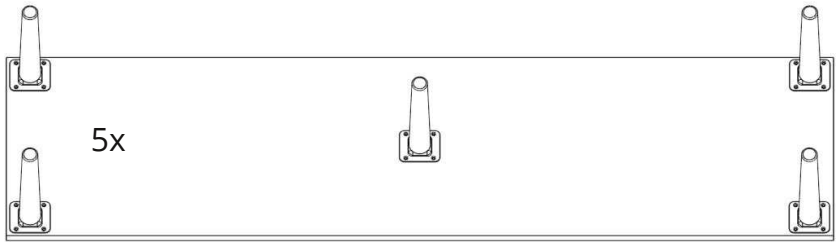

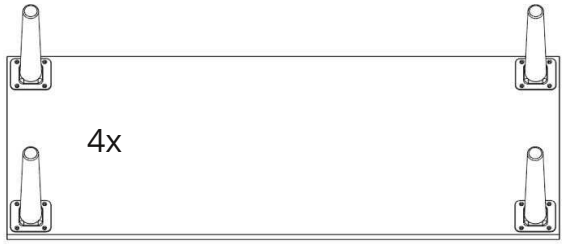

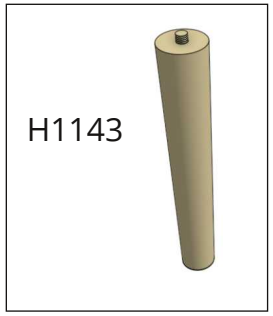

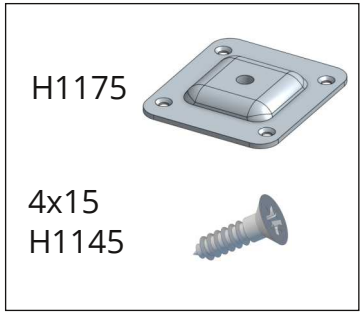

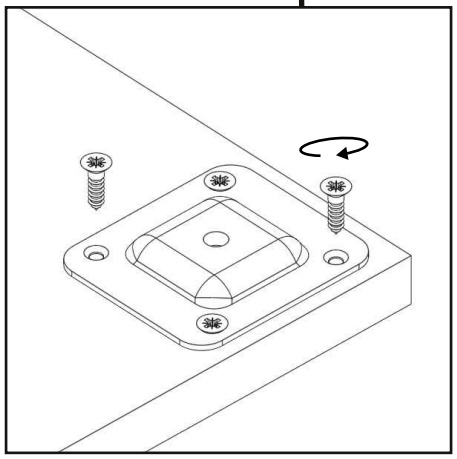

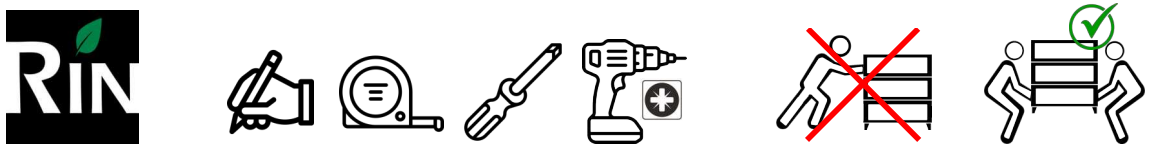

Reuna
Edge

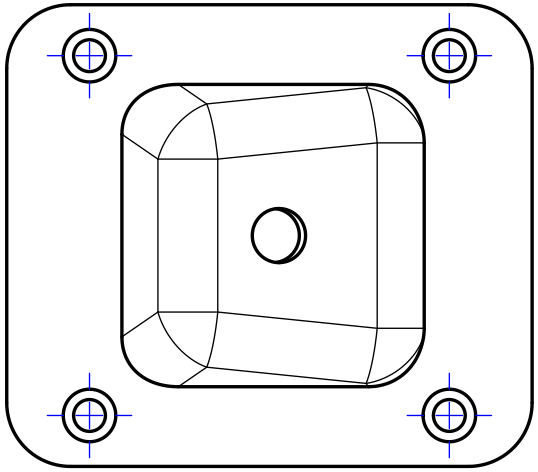

Asennusmalli
Installation template

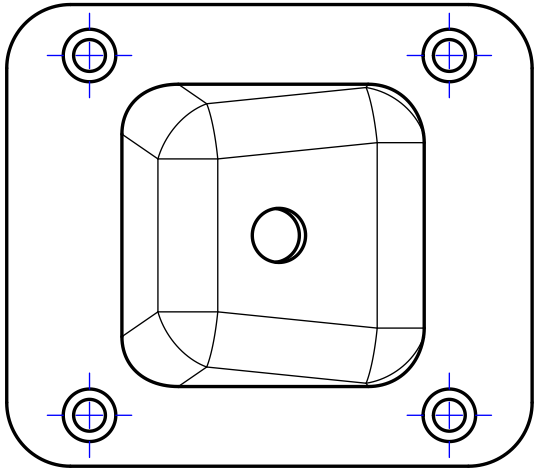

SARANA & OVI ASENNUS

H1051, H1064, H1065

1.

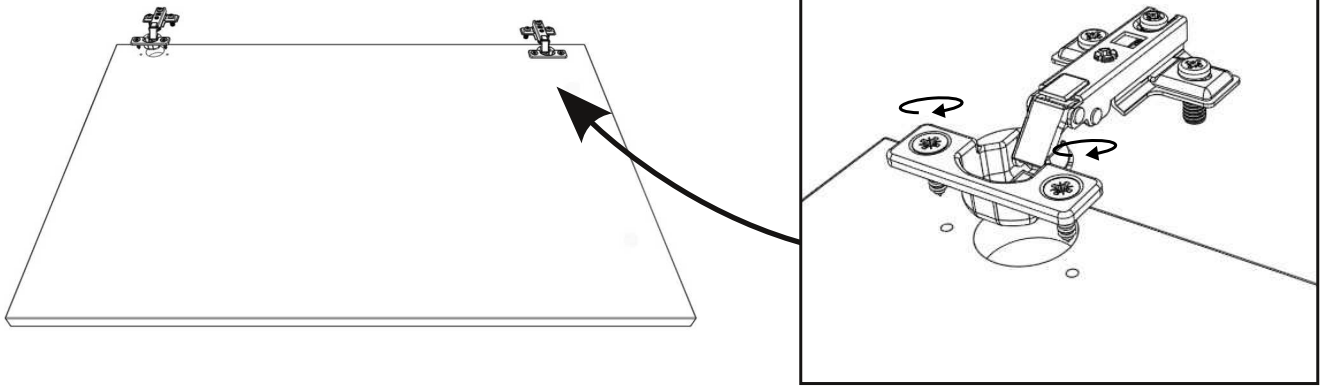

2.

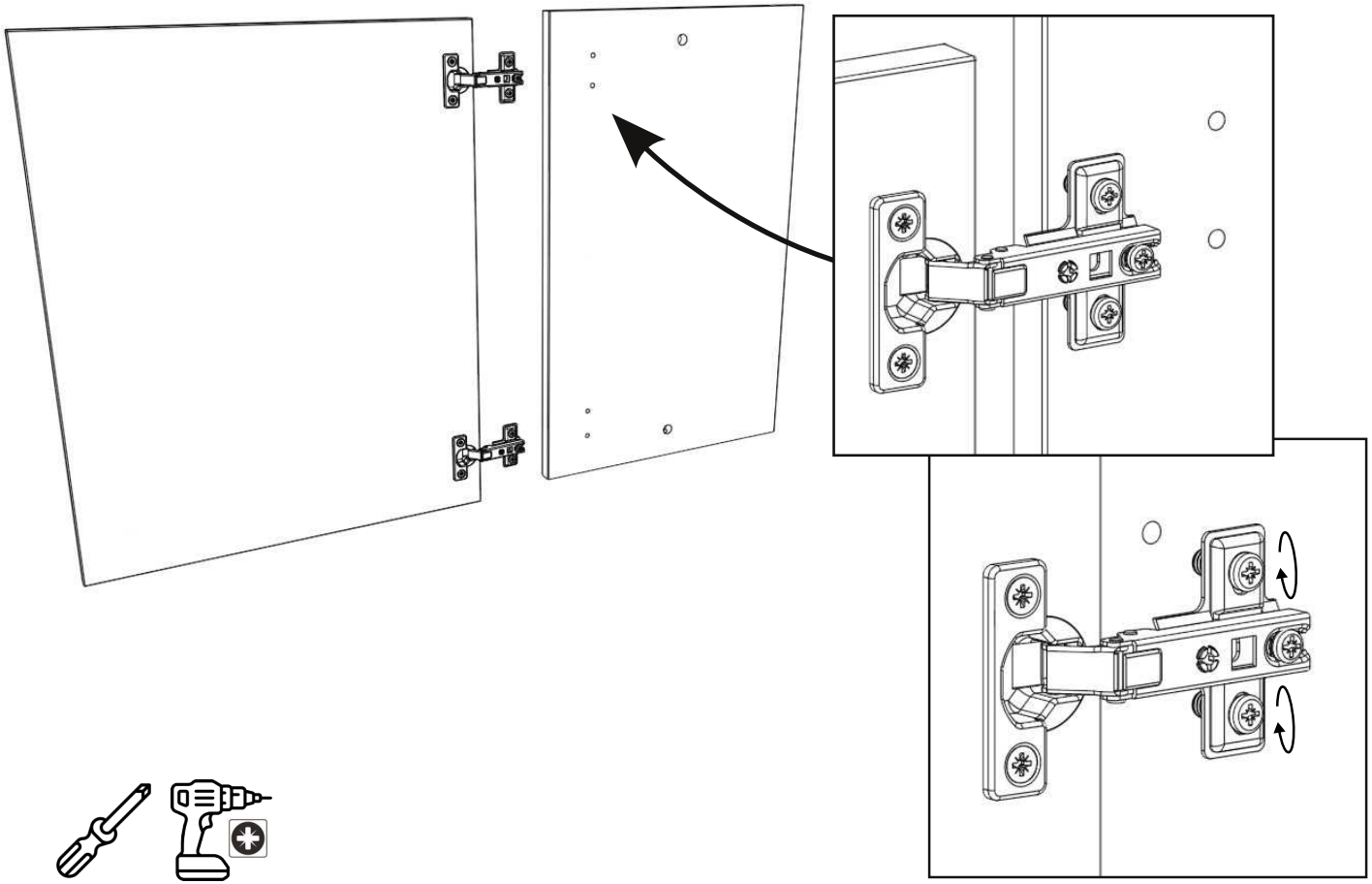

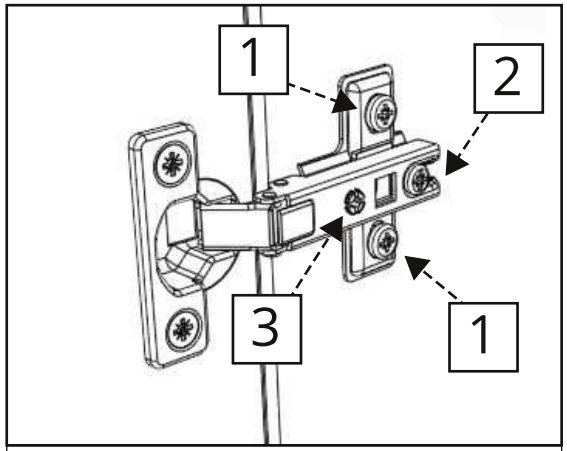

FI
Säätö pystysuunnassa:
Avaa kaikkien saranoiden kiinnitysruuveja (1).
Nosta tai laske ovea ja kiristä ruuvit huolellisesti
Säätö syvyyssunnassa:
Avaa lukitusruuvia (2).
Korjaa oven asentoa.
Kiristä lukitusruuvi (2).
Säätö vaakasuunnassa tai kallistus:
Avaa lukitusruuvia (2).
Korjaa oven asentoa säätöruuvista (3).
Kiristä lukitusruuvi (2).

ENG
Vertical adjustment:
Open all hinge mounting screws (1).
Raise or lower the door and tighten the screws carefully.
Depth adjustment:
Open the locking screw (2).
Adjust the position of the door.
Tighten the locking screw (2).
Horizontal adjustment or tilt:
Open the locking screw (2).
Adjust the position of the door with the adjustment screw (3).
Tighten the locking screw (2).

SWE
Vertikal justering:
Öppna alla gångjärnens fästskruvar (1).
Höj eller sänk dörren och spänn fast skruvarna.
Justera djupled:
Öppna låsskruven (2).
Korrigera dörrens position.
Spänn fast låsskruven (2).
Horisontell justering:
Öppna låsskruven (2).
Korrigera dörrens position med justeringsskruv (3).
Spänn fast låsskruven (2).