KOKOAMISOHJEET

VEKE:SAFIIRI RUOKAPÖYTÄ

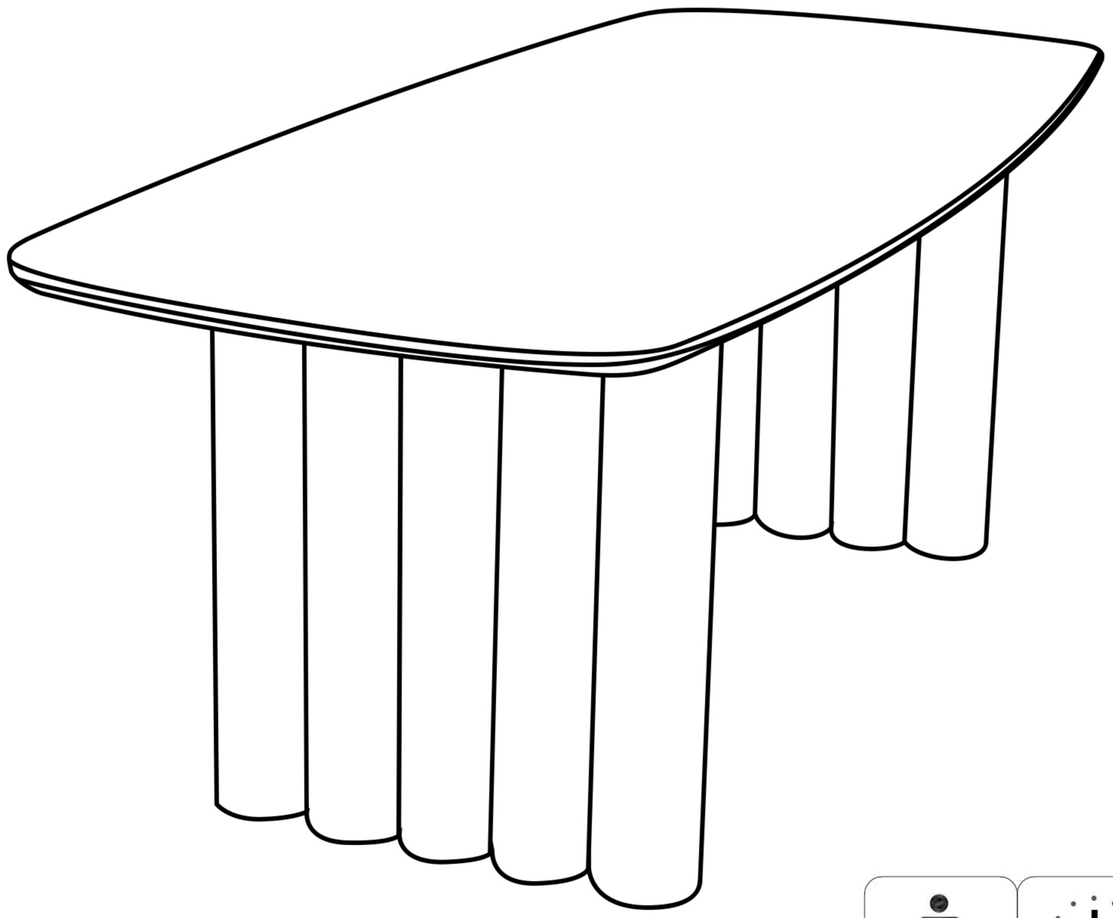

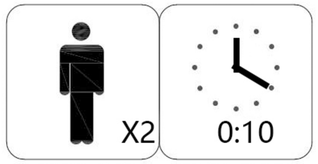

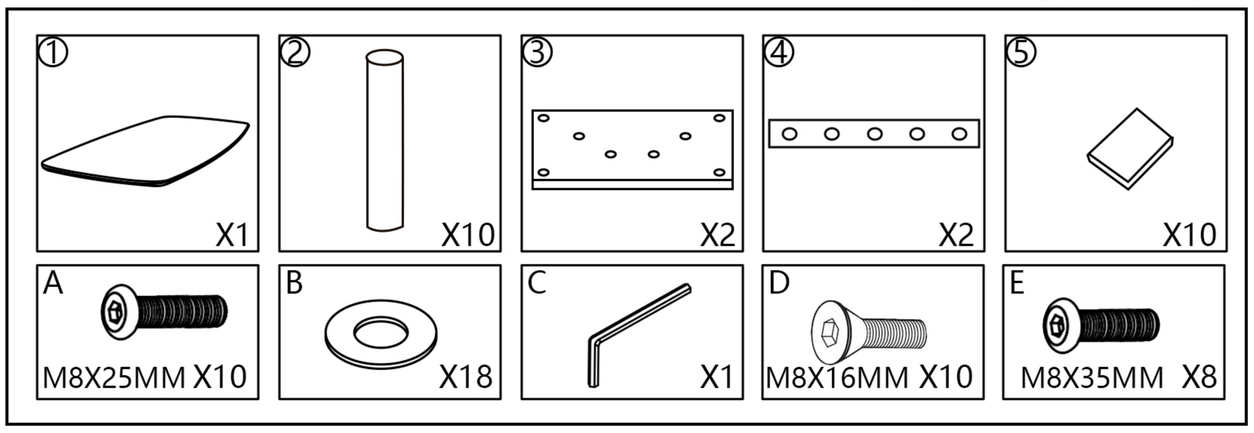

1

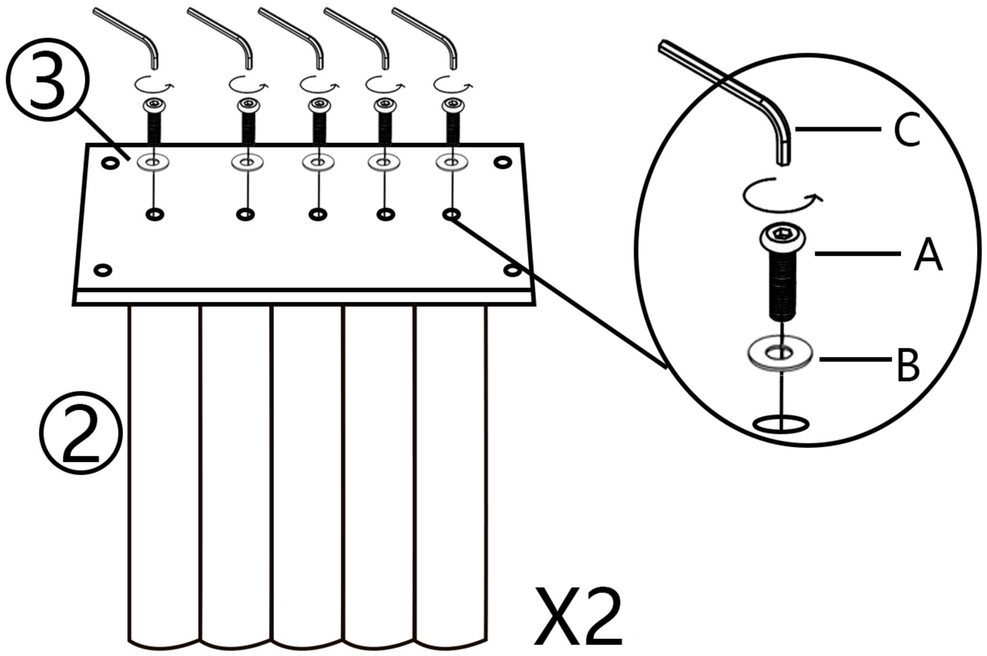

2

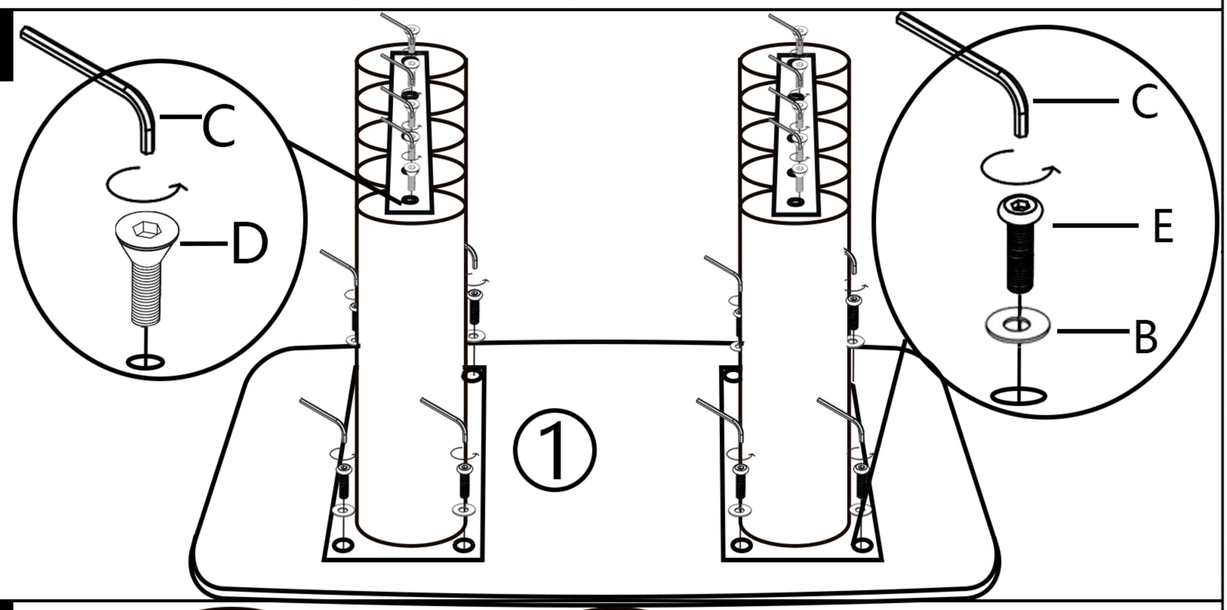

3

