ASSEMBLY INSTRUCTION

1

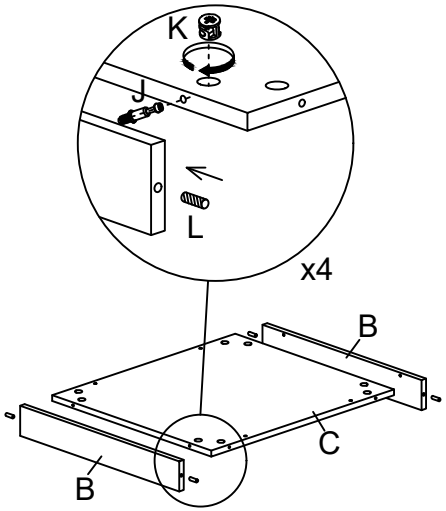

2

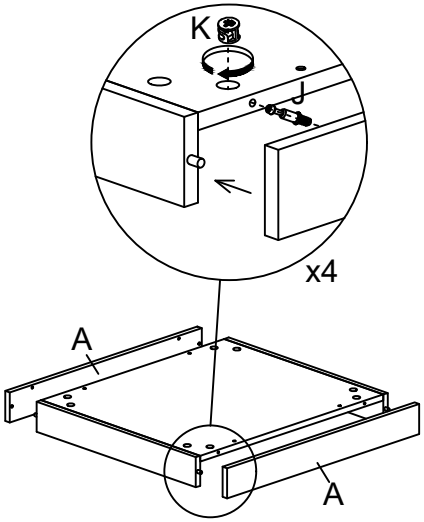

3

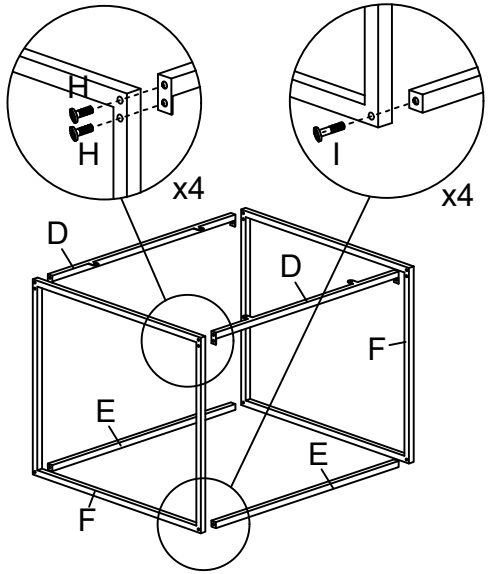

4

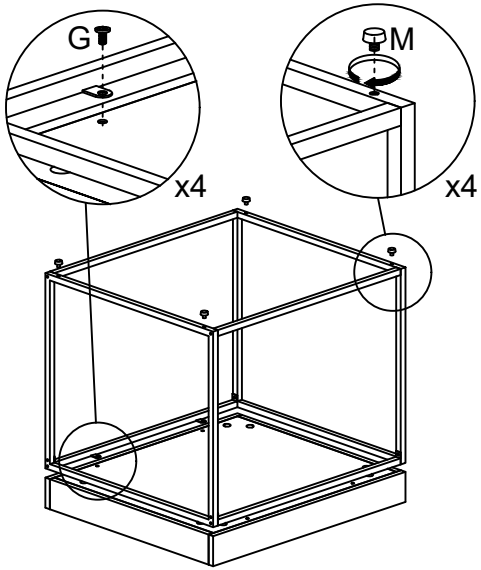

5

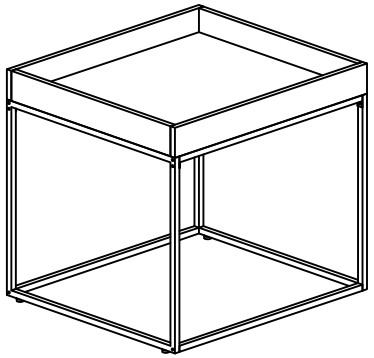

A.x2 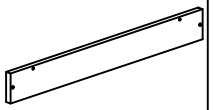	B.x2	C.x1 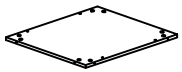
D.x2	E.x2	F.x2 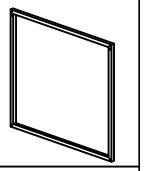
G.x4 M6x12	H.x8 M6x20	I.x4 M6x30
J.x8	K.x8	L.x4
M.x4	N.x1	