TIKASHYLLY



Kaikissa tuotetta koskevissa yhteydenotoissa on ilmoitettava pakkausetiketin sarjanumero.

Puhdistaminen
Pehmeällä kankaalla tai paperilla ja lievästi emäksisellä puhdistusaineella. Vaikeimmat tahrat voidaan poistaa alkoholia sisältävällä puhdistusaineella.

Materiaali-info
Standardin EN 312:2003 vaatimukset täyttävä kalustelevy.
Formaldehydiluokka: Class E1 EN 312:2003
Pintamateriaaliluokitus: M1 rakennusmateriaalin päästöluokka.



Säilytä sarjanumero pakkausetiketistä!

Valmistaja
Rintaluoma Oy
Huonekalutehdas
www.rintaluoma.fi

Yhteydenotot ja kysymykset
Rintaluoma Oy
email: asiakaspalvelu@rintaluoma.com

Seuraa meitä Instagramissa @rintaluomafi

HUONEKALUTEHDAS
RINTALUOMA
www.rintaluoma.fi

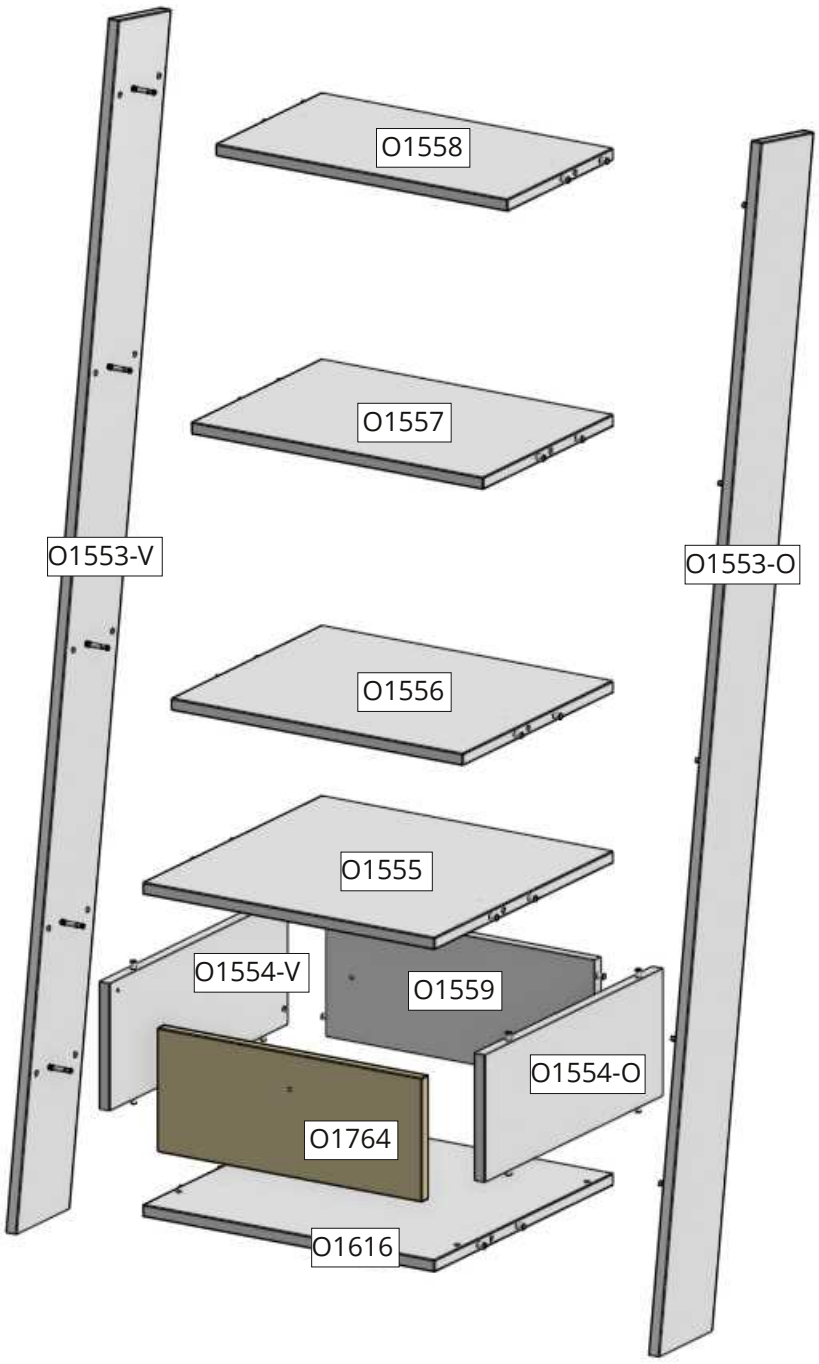







10x
H1044-1



10x
H1044-2



2x
H1096

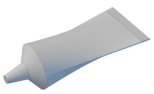

1x
H1092



2x
H1165



16x
3,5x15
H1031



2x
H1148



2x
4x15
H1145



4x
H1112



6x
H1131



1x
H1174



1x
M4x20
H1046

1

2x
H1165



16x
3,5x15
H1144



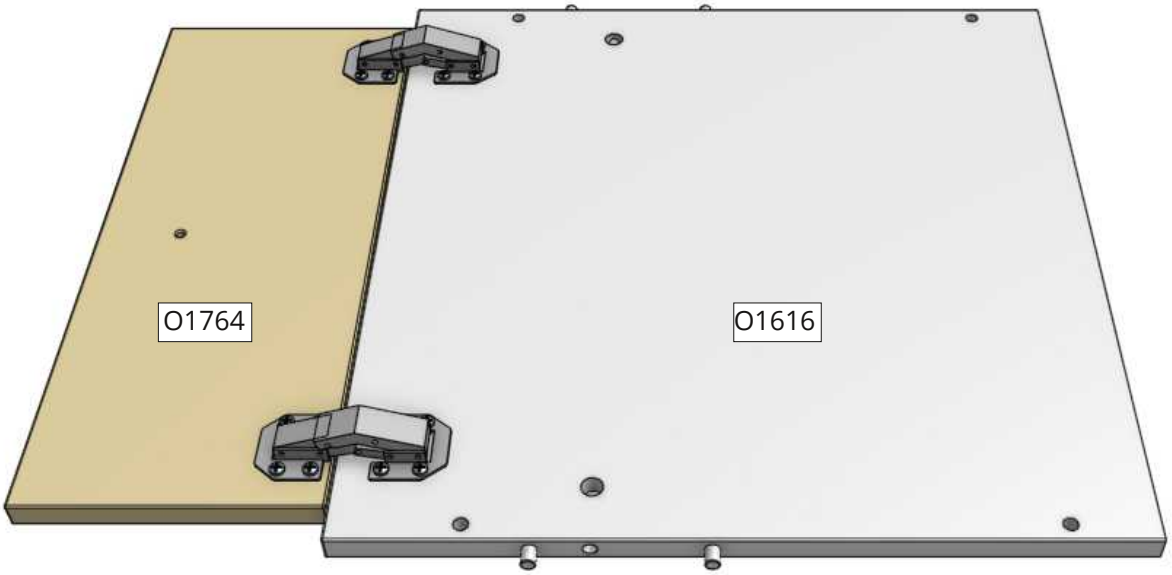

H1165





2

2x
H1096



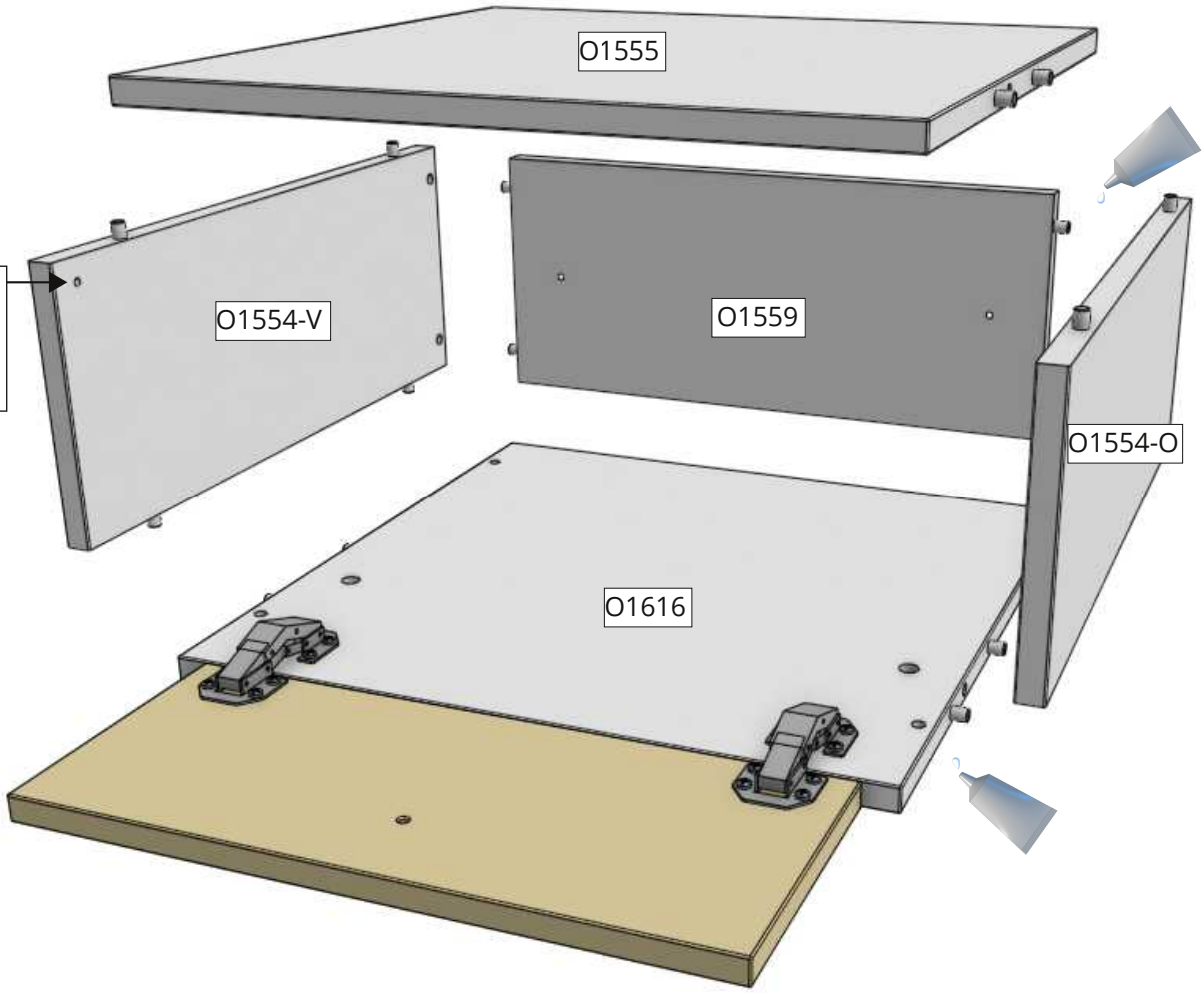

3

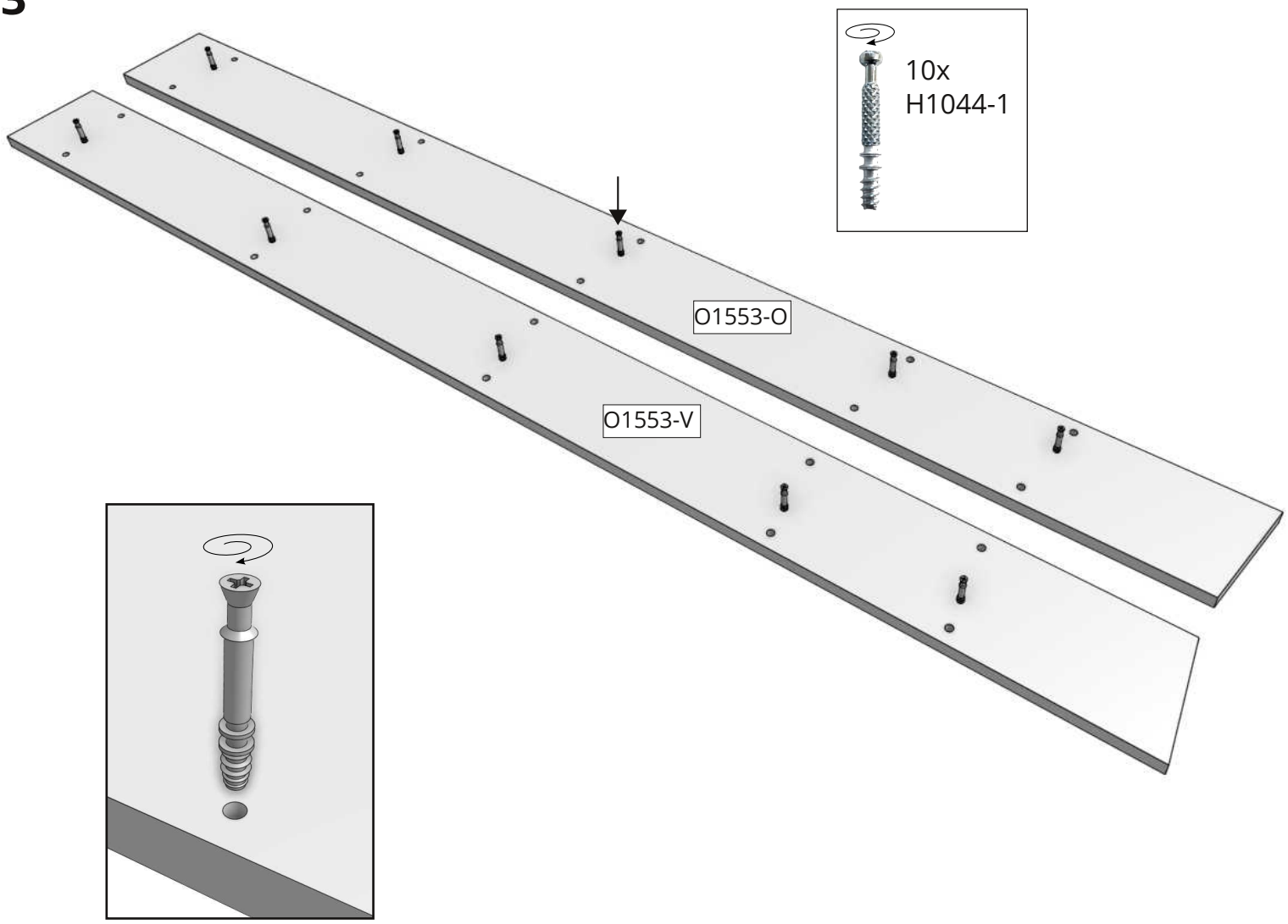

Minifix (H1044-1 & H1044-2)

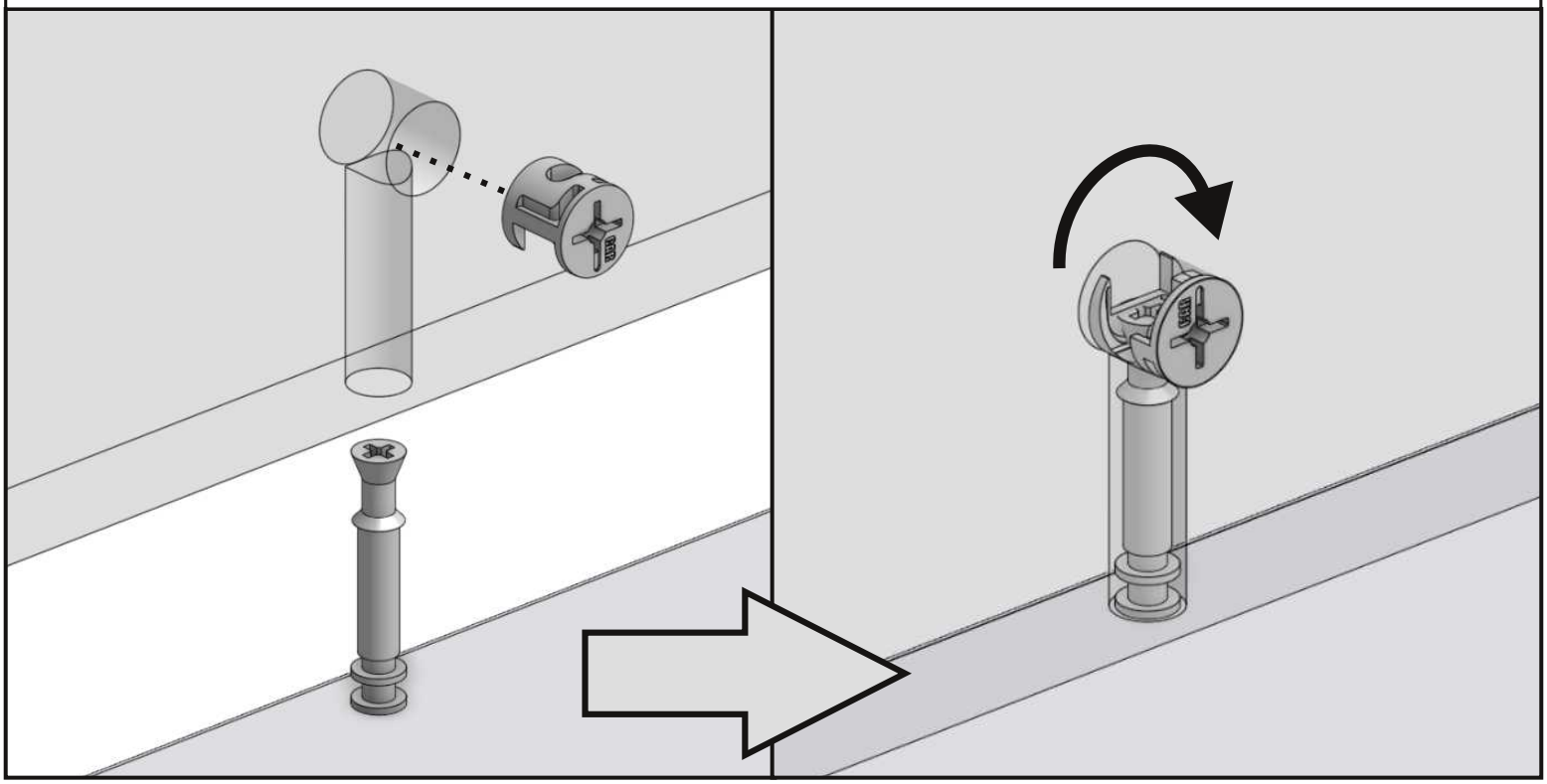

4

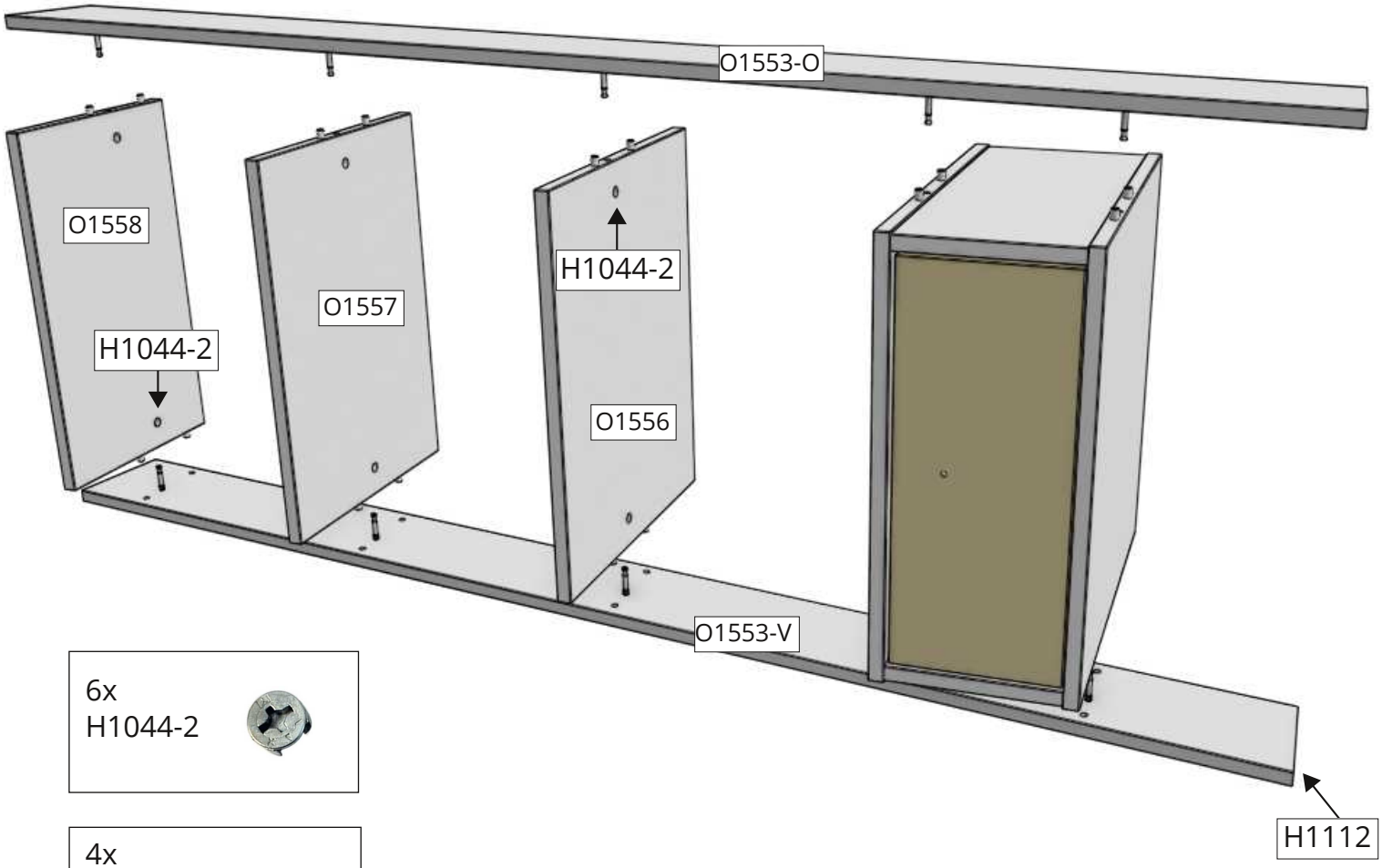

6x
H1044-2

4x
H1112



Minifix (H1044-1 & H1044-2)

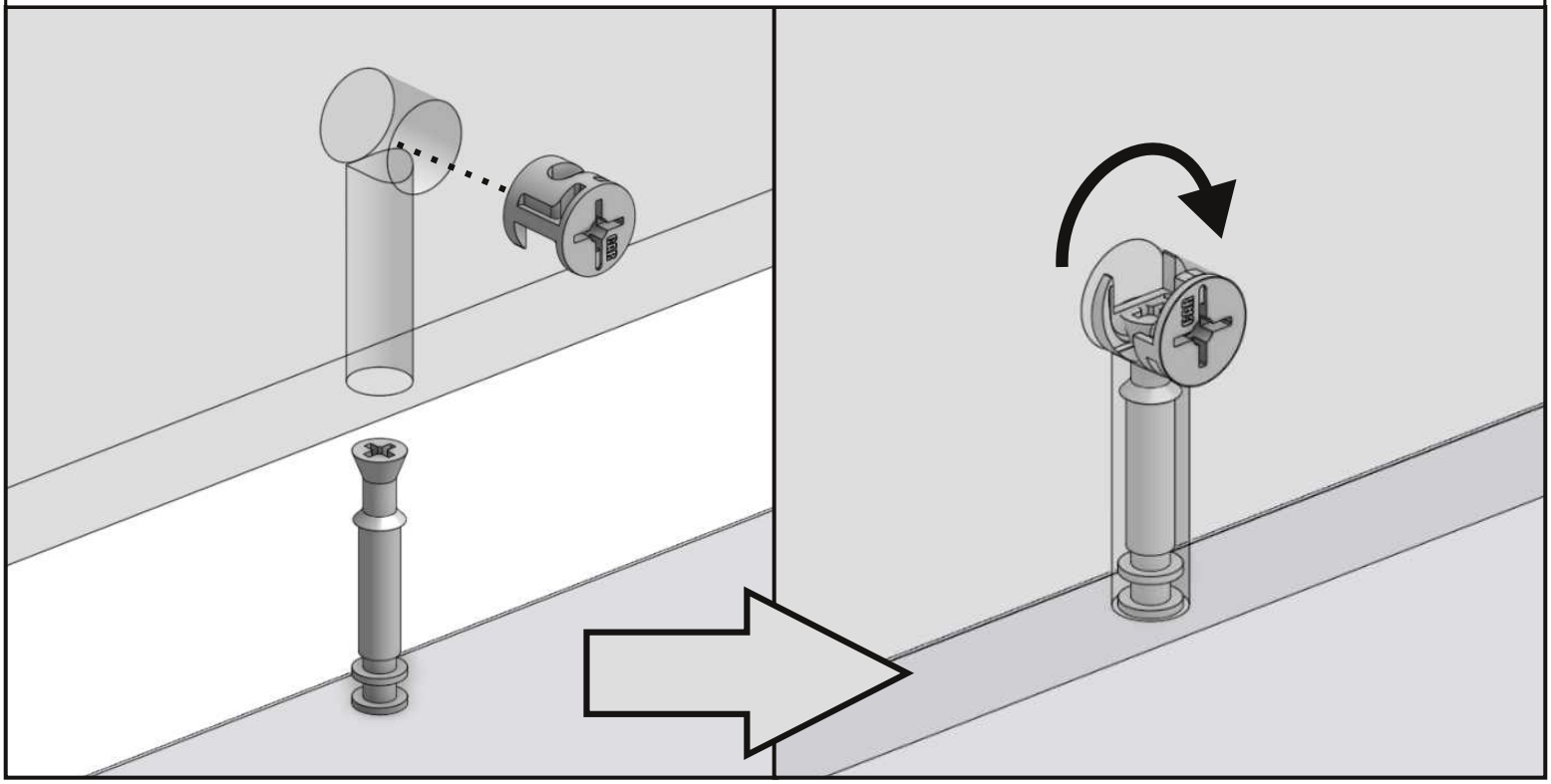

5

4x
H1044-2



1x
H1174



1x
M4x20
H1046



6

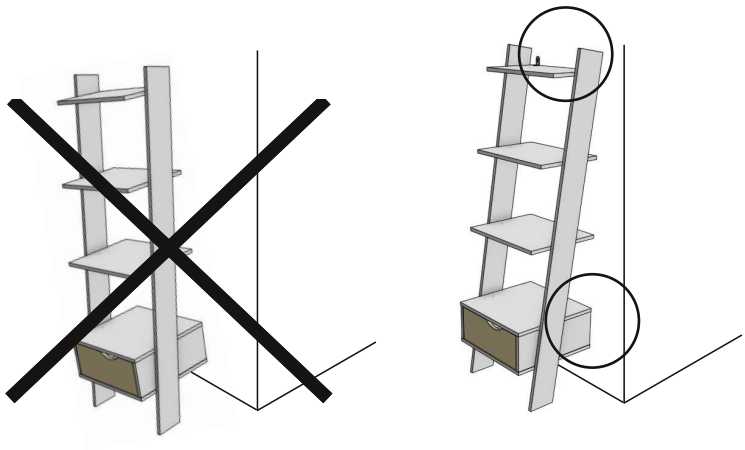

Tuote on kiinnitettävä seinään ennen käyttöönottoa.

Pakkaus ei sisällä seinään kiinnittämistä varten tarvittavia ruuveja ja tulppia, koska erilaisia seinämateriaaleja varten tarvitaan erilaiset kiinnikkeet.
Apua oikeanlaisten kiinnikkeiden valintaan voit kysyä rautakaupasta.

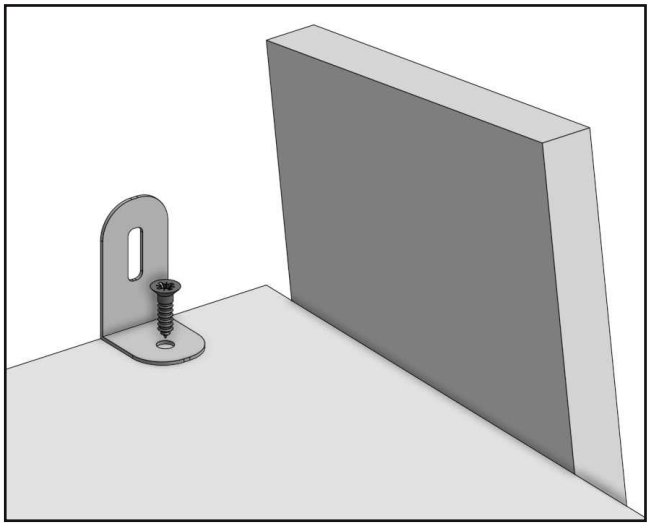

2x
H1148



2x
4x15
H1145



