TASO 180.1

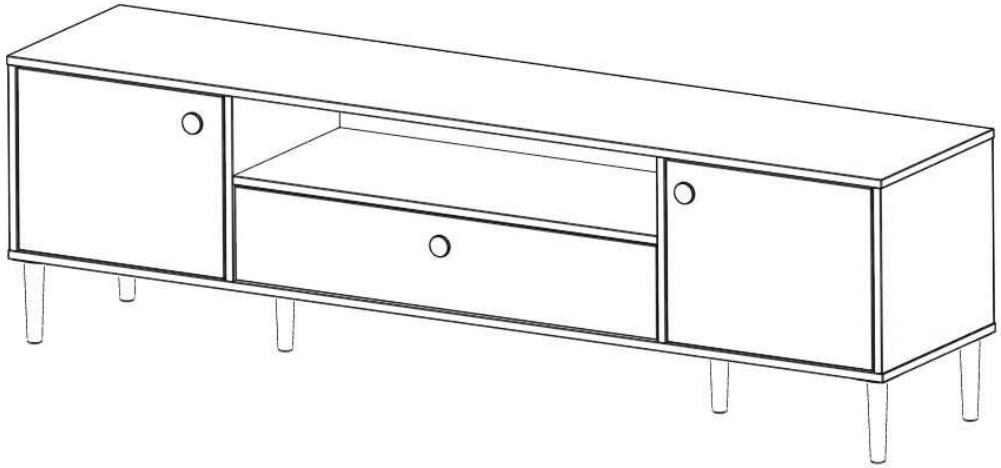

Puhdistaminen
Pehmeällä kankaalla tai paperilla ja lievästi emäksisellä puhdistusaineella. Vaikeimmat tahrat voidaan poistaa alkoholia sisältävällä puhdistusaineella.

Materiaali-info
Standardin EN 312:2003 vaatimukset täyttävä kalustelevy.
Formaldehydiluokka: Class E1 EN 312:2003
Pintamateriaaliluokitus: M1 rakennusmateriaalin päästöluokka.

Valmistaja
Rintaluoma Oy
Huonekalutehdas
www.rintaluoma.fi

Huonekalutehdas Rintaluoma • Made in Äystö •

asiakaspalvelu@rintaluoma.com facebook.com/rintaluoma @rintaluomafi

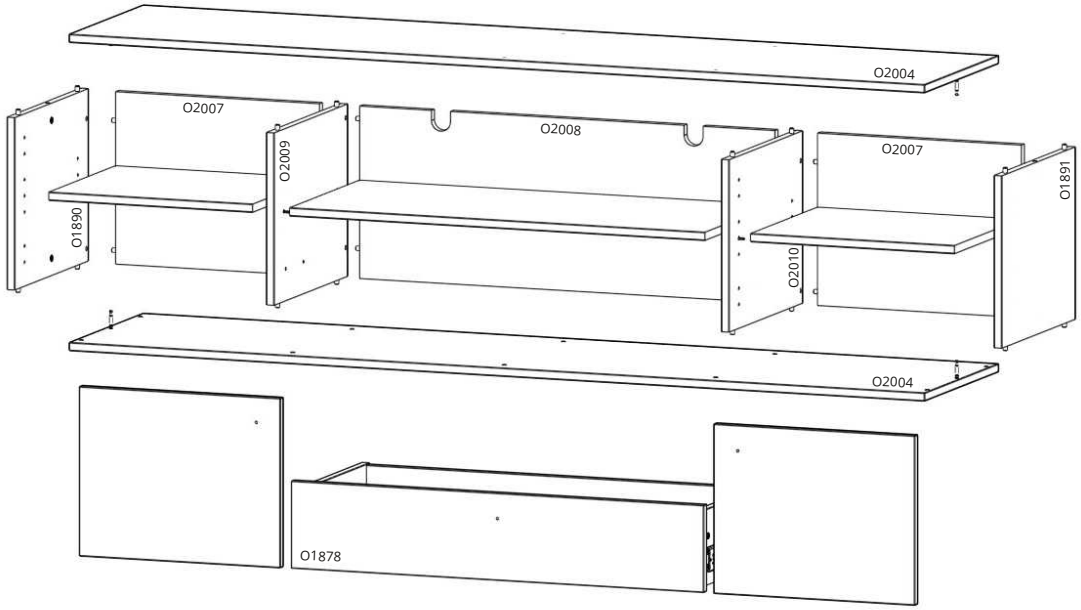



14x
H1097



1x
H1092

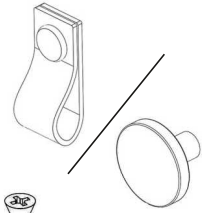

3x
H1173



3x
M4x20
H1046



6x
H1143



6x
H1175

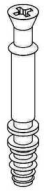

6x
H1044-1



6x
H1044-2



4x
6,3 x 10,5
H1178



6x
4,2 x 9,5
H1176



26x
4x15
H1145

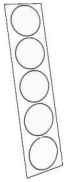

1x
H1131



2x
H1177

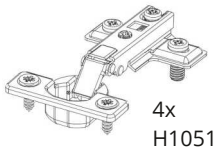

4x
H1051



2x
4x40
H1038

1

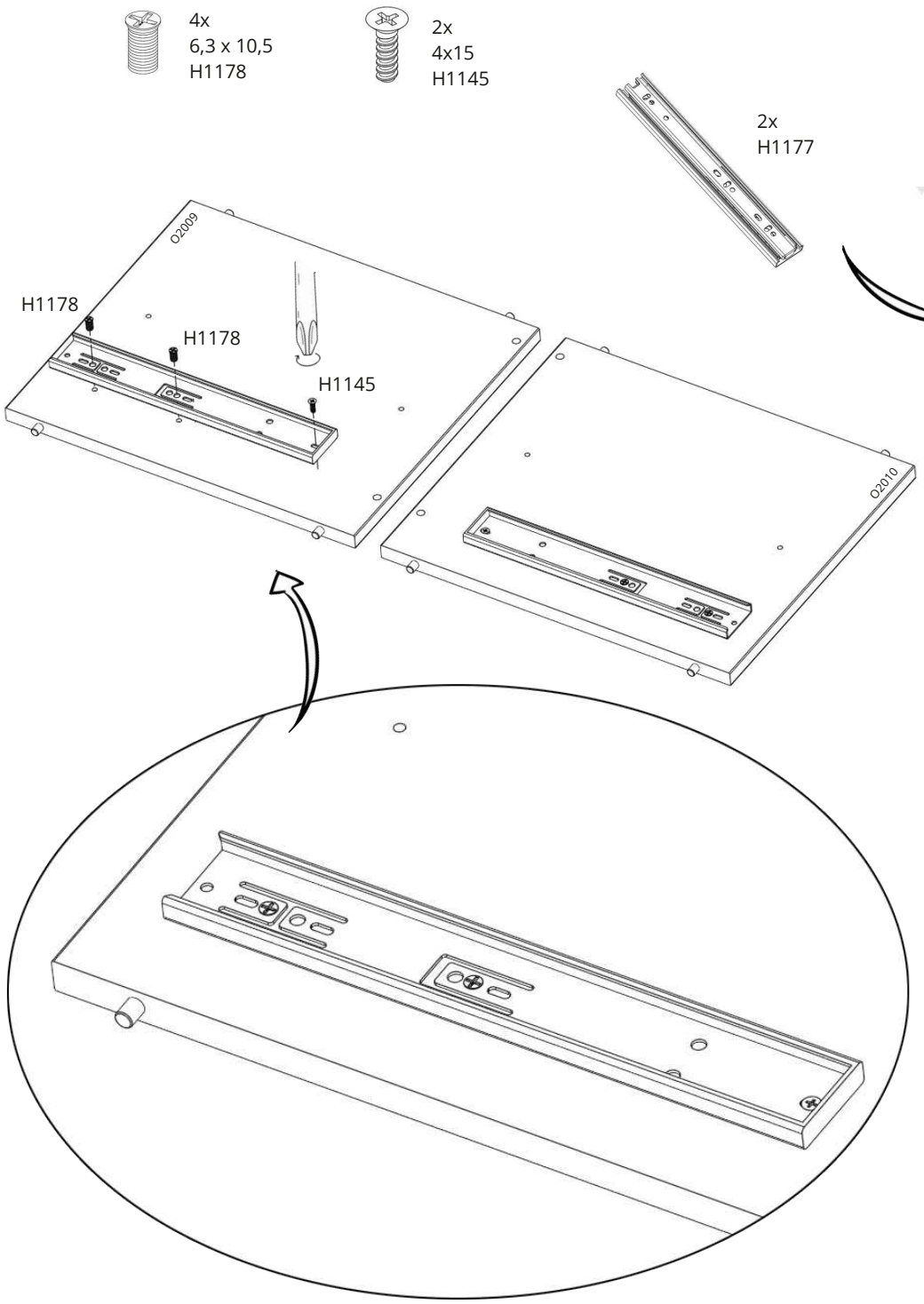

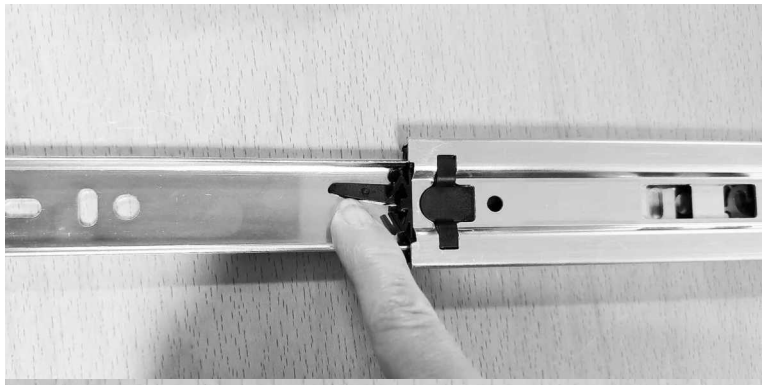

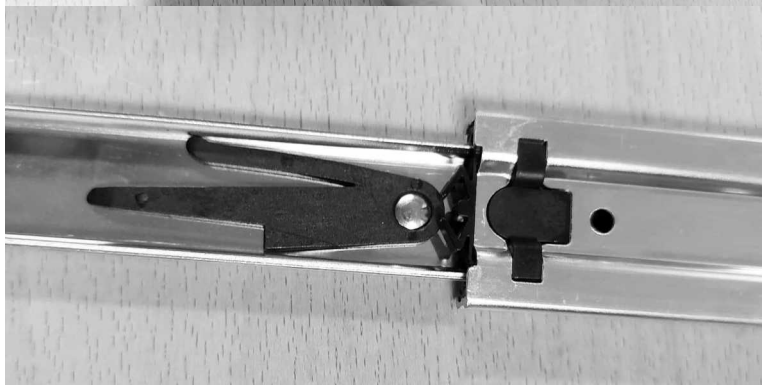

Teleskooppikiskon asennusohje

1. Kiskon purkaminen kahteen osaan
Avaa kisko ensin kokonaan auki sen täyteen pituuteen. Laatikkoon kiinnitettävässä kiskon osassa on **musta salpavipu.** Paina tätä vipua ja vedä samalla kiskoa ulospäin — näin kiskon kaksi osaa irtoavat toisistaan.

2. Osien kiinnitys
- Kiinnitä laatikkoon tuleva osa laatikon kylkeen.
- Kiinnitä kalusteen runkoon tuleva osa kalusteen sisäseinään.

3. Kiskojen yhdistäminen ja laatikon asennus
Kun molemmat kiskon osat on kiinnitetty:
- Kohdista laatikon kiskon osa runkoon kiinnitetyn osan kanssa.
- Liu'uta laatikko varovasti paikalleen, kunnes se napsahtaa paikoilleen ja liikkuu sulavasti.

Telescopic Drawer Slide Installation Instructions

1. Separating the slide into two parts
First, fully extend the slide.
On the part that attaches to the drawer, there is a **black latch** lever. Press the lever while simultaneously pulling the slide outward — this separates the two parts.

2. Attaching the parts
- Attach the drawer-side part to the side of the drawer.
- Attach the cabinet-side part to the inside of the cabinet.

3. Reconnecting the slides and installing the drawer
Once both parts are mounted:
- Align the drawer's slide with the slide inside the cabinet.
- Gently push the drawer in until it clicks into place and slides smoothly.

2

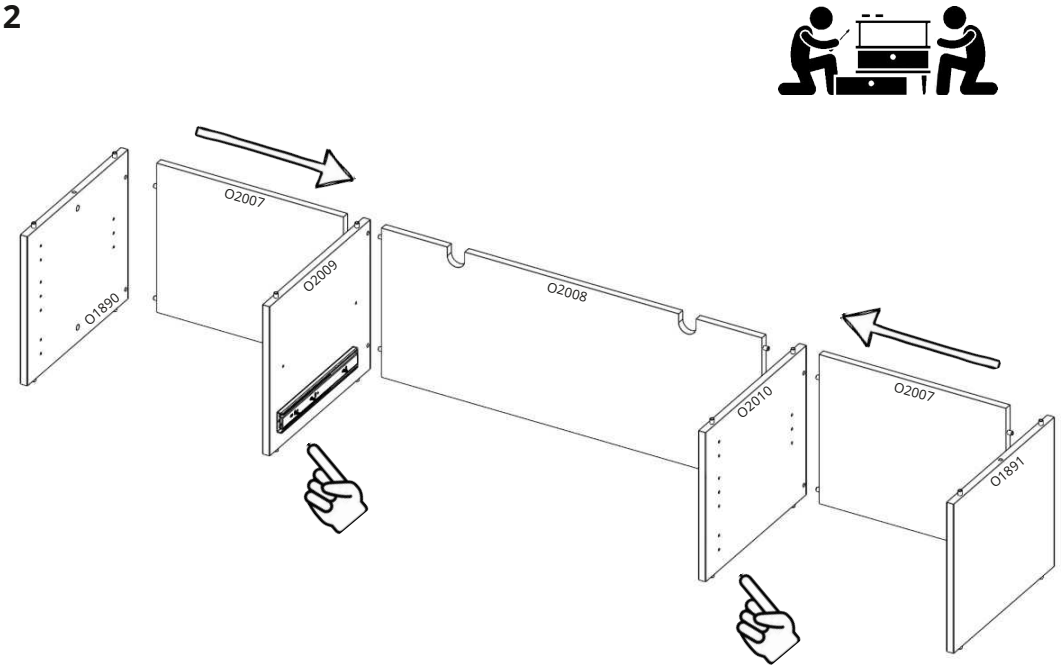
O2007
O2009
O2008
O2010
O2007
O1891
O1890

3

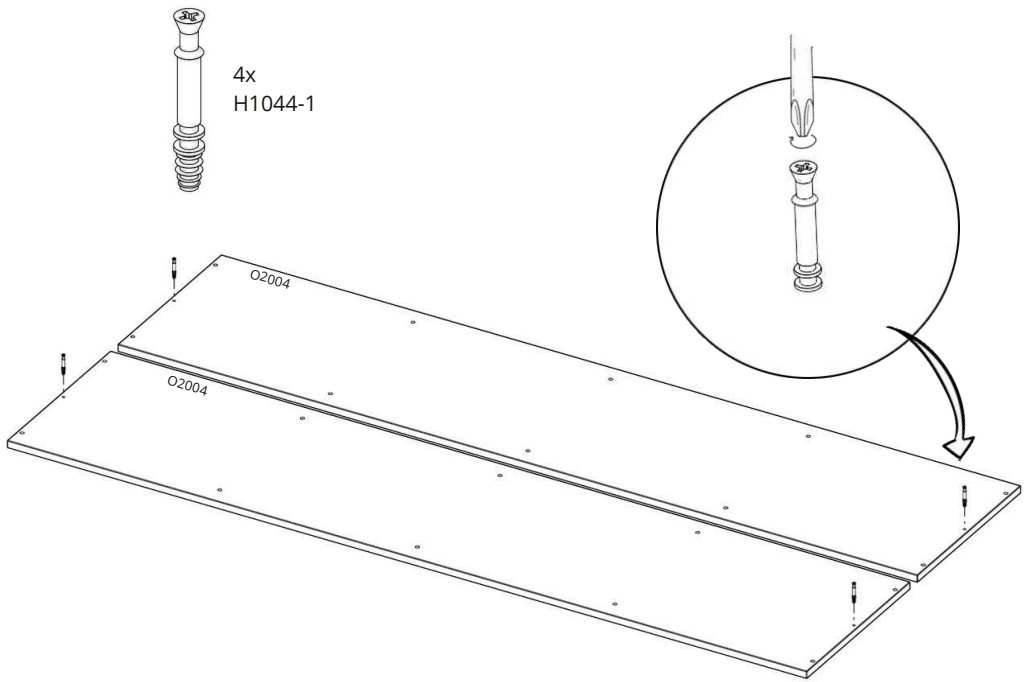
4x
H1044-1
O2004
O2004

4

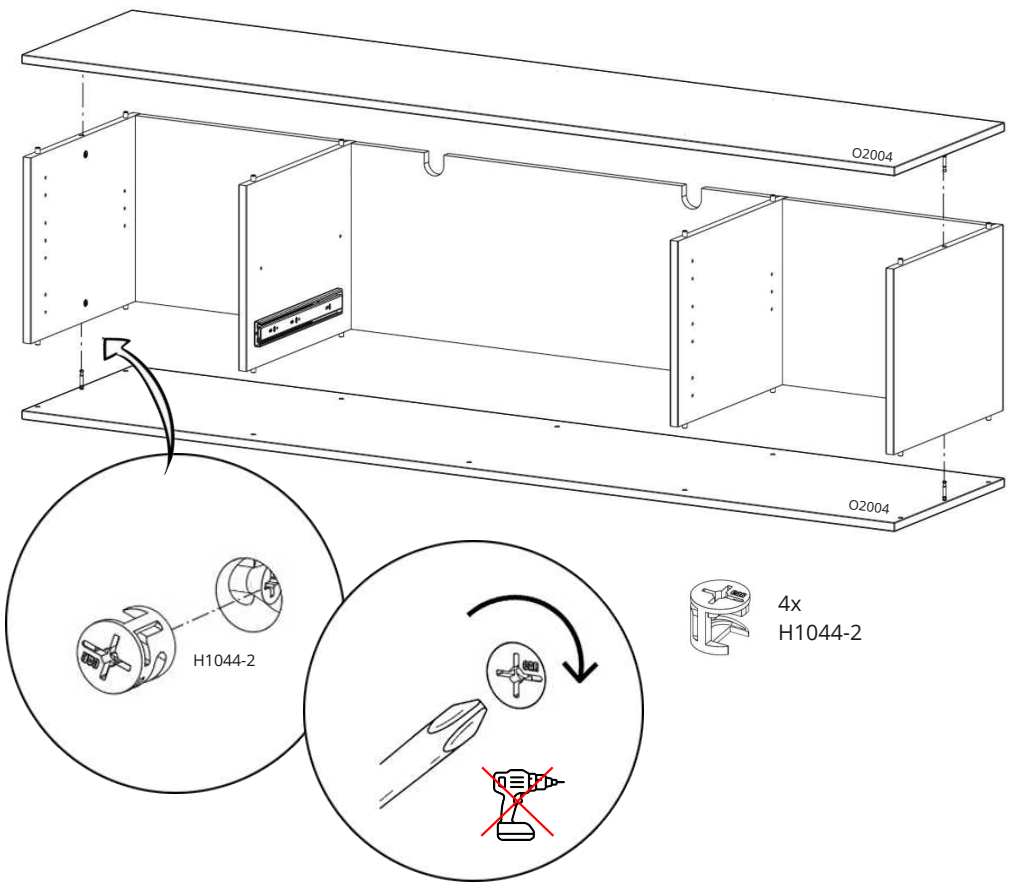
O2004
O2004
H1044-2
4x
H1044-2

5

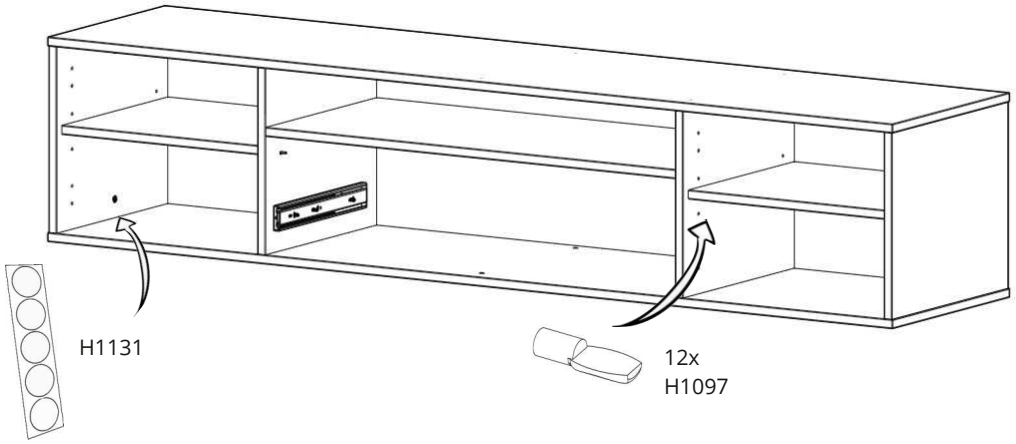
H1131
12x
H1097

6

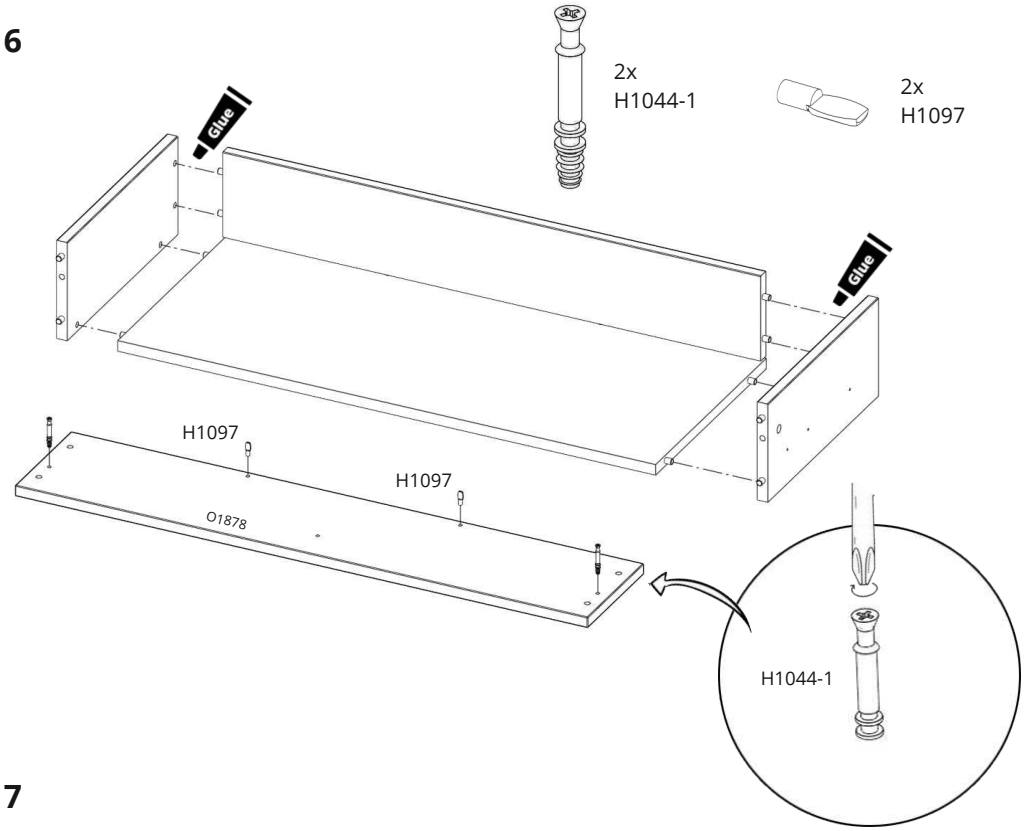
2x
H1044-1
2x
H1097
Glue
Glue
H1097
H1097
O1878
H1044-1

7

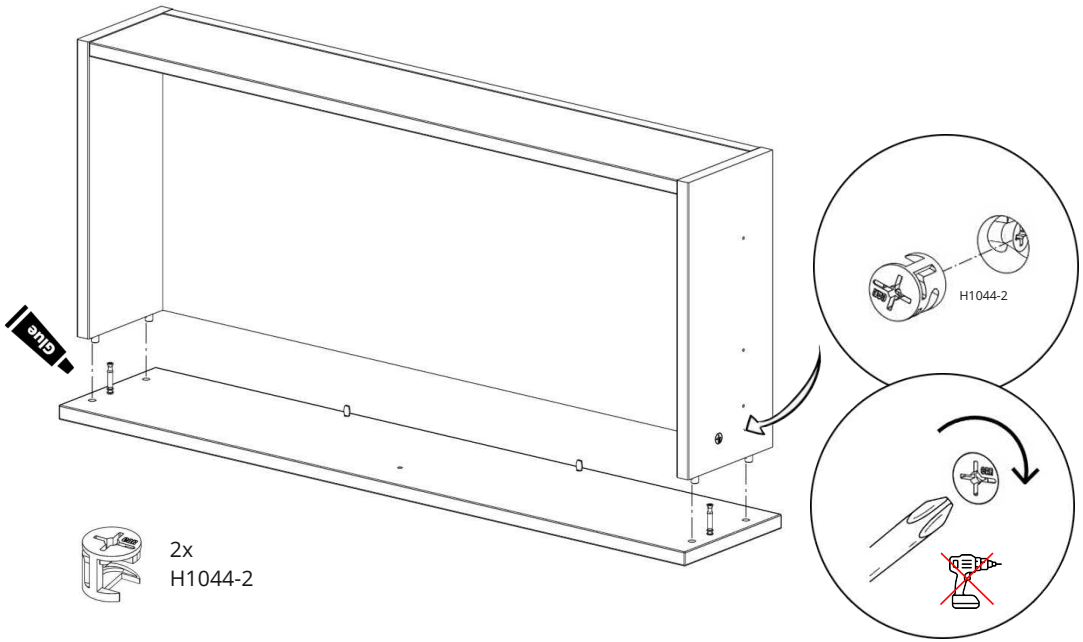
Glue
H1044-2
2x
H1044-2

8

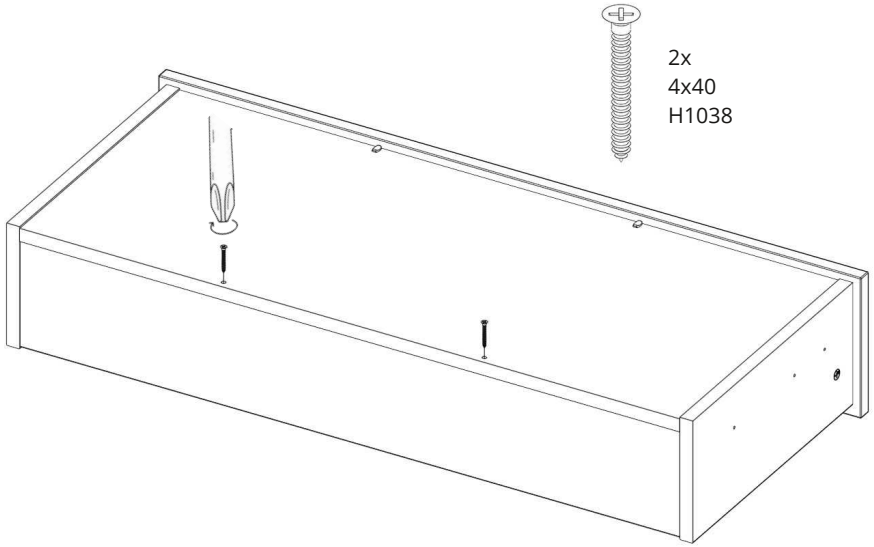
2x
4x40
H1038

9

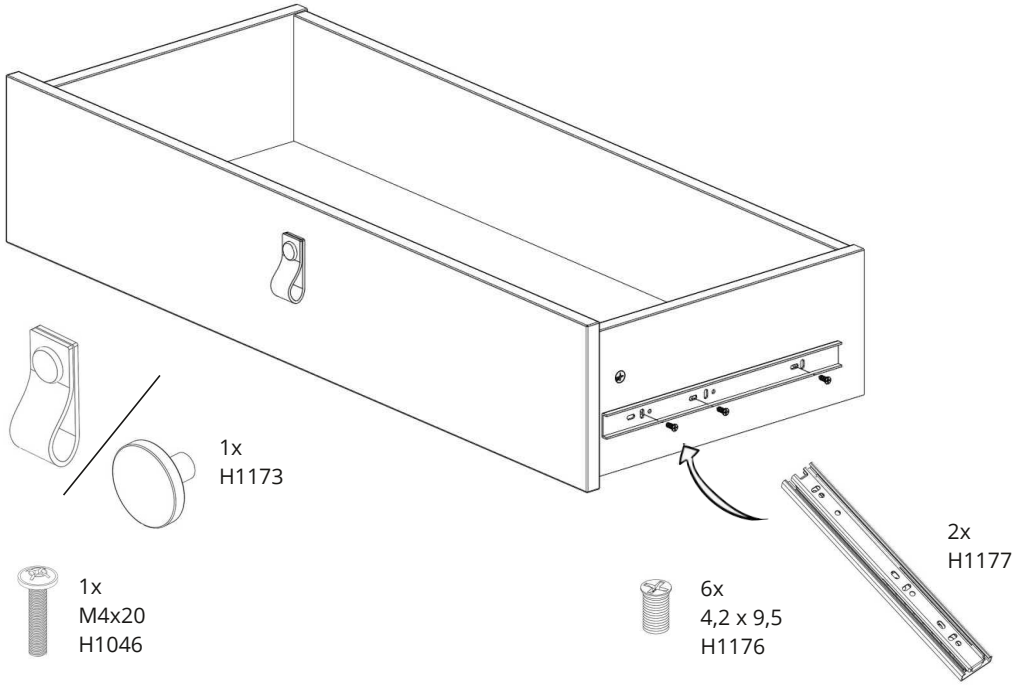
1x
H1173
1x
M4x20
H1046
6x
4,2 x 9,5
H1176
2x
H1177

KALUSTEJALKA ASENNUS SUORA

H1143, H1171, H1175



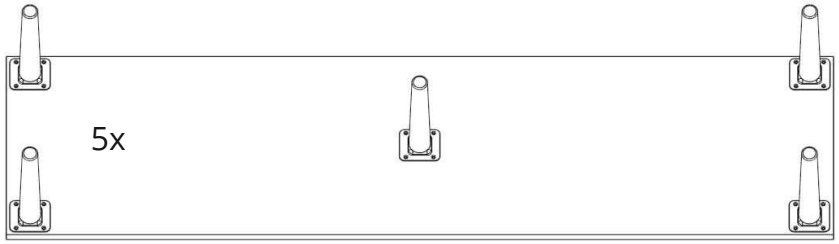

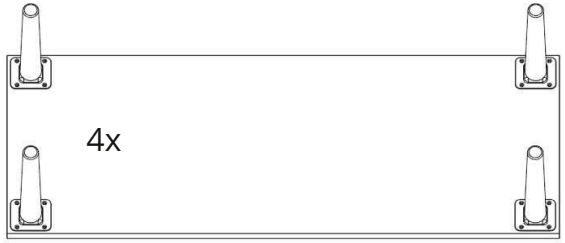



H1143



H1175



4x15
H1145

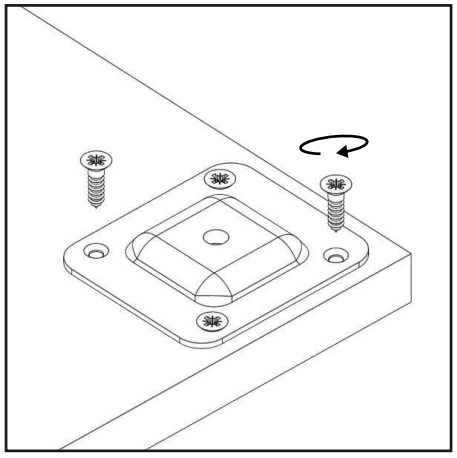





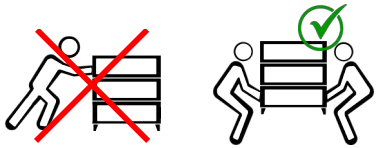

Reuna
Edge

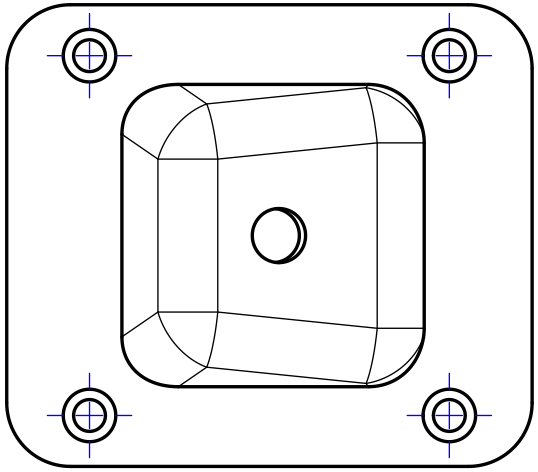

Asennusmalli
Installation template

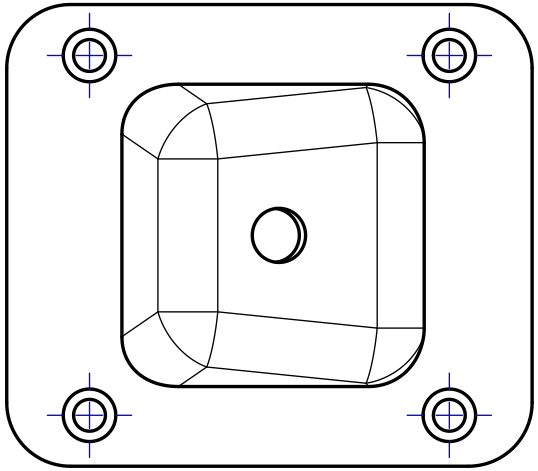

SARANA & OVI ASENNUS

H1051, H1064, H1065

1.



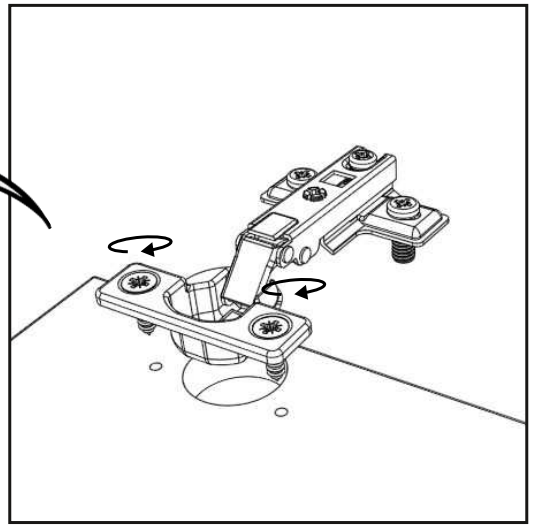

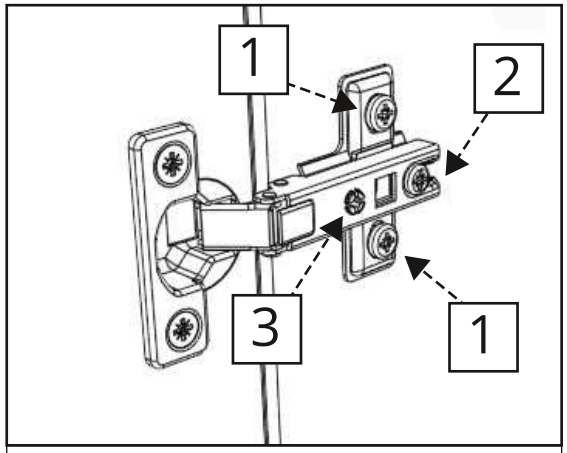

2.

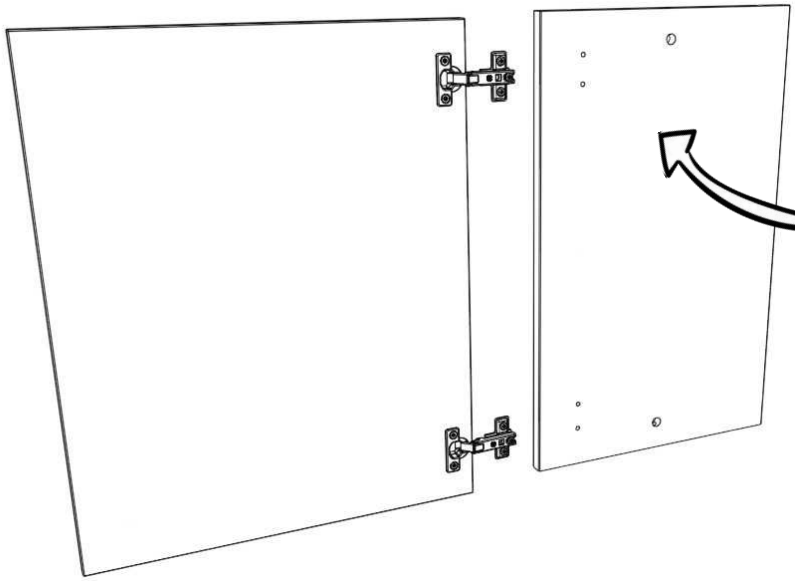

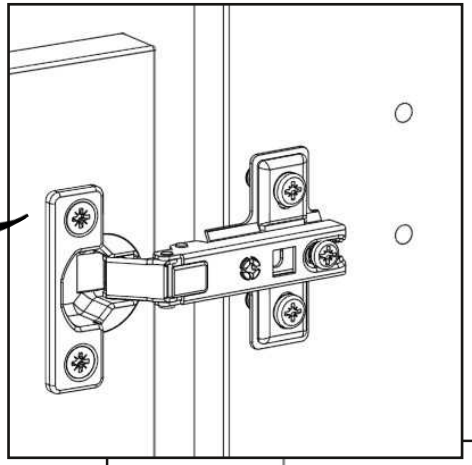

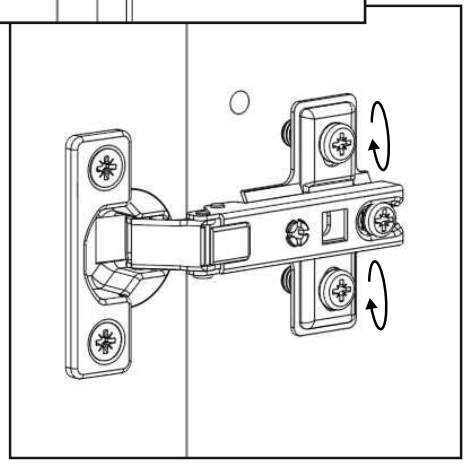

FI
Säätö pystysuunnassa:
Avaa kaikkien saranoiden kiinnitysruuveja (1).
Nosta tai laske ovea ja kiristä ruuvit huolellisesti
Säätö syvyyssunnassa:
Avaa lukitusruuvia (2).
Korjaa oven asentoa.
Kiristä lukitusruuvi (2).
Säätö vaakasuunnassa tai kallistus:
Avaa lukitusruuvia (2).
Korjaa oven asentoa säätöruuvista (3).
Kiristä lukitusruuvi (2).

ENG
Vertical adjustment:
Open all hinge mounting screws (1).
Raise or lower the door and tighten the screws carefully.
Depth adjustment:
Open the locking screw (2).
Adjust the position of the door.
Tighten the locking screw (2).
Horizontal adjustment or tilt:
Open the locking screw (2).
Adjust the position of the door with the adjustment screw (3).
Tighten the locking screw (2).

SWE
Vertikal justering:
Öppna alla gångjärnens fästskruvar (1).
Höj eller sänk dörren och spänn fast skruvarna.
Justera djupled:
Öppna låsskruven (2).
Korrigera dörrens position.
Spänn fast låsskruven (2).
Horisontell justering:
Öppna låsskruven (2).
Korrigera dörrens position med justeringsskruv (3).
Spänn fast låsskruven (2).

RIN



